Sensor | Mondolfo Ferro 3-10220

Mondolfo Ferro Pfu Adv HT · 2026 · Overzichtstekening · positie 3

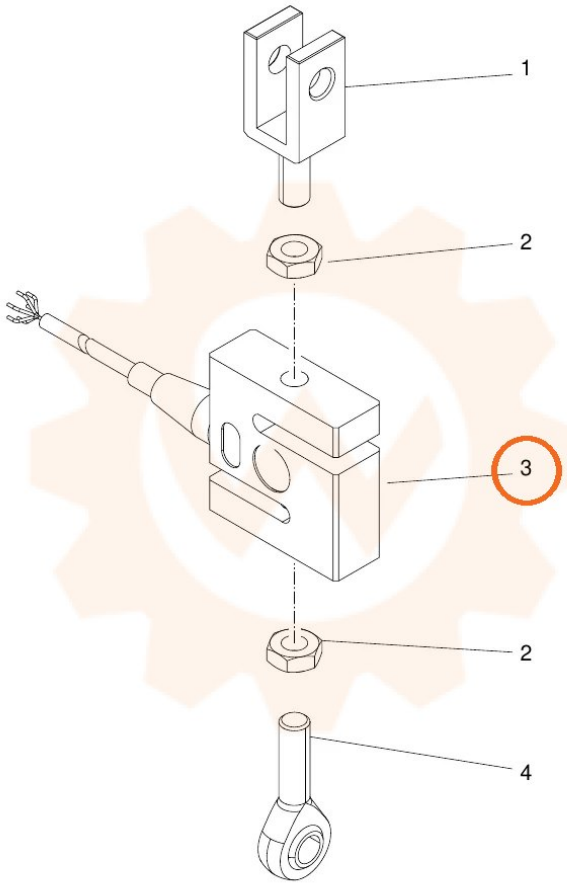
1
2
3
2
4