D-koppeling G1/4 T6 | Mondolfo Ferro 3-00460

Mondolfo Ferro TC975XD TI · 2025 · Overzichtstekening · positie 15

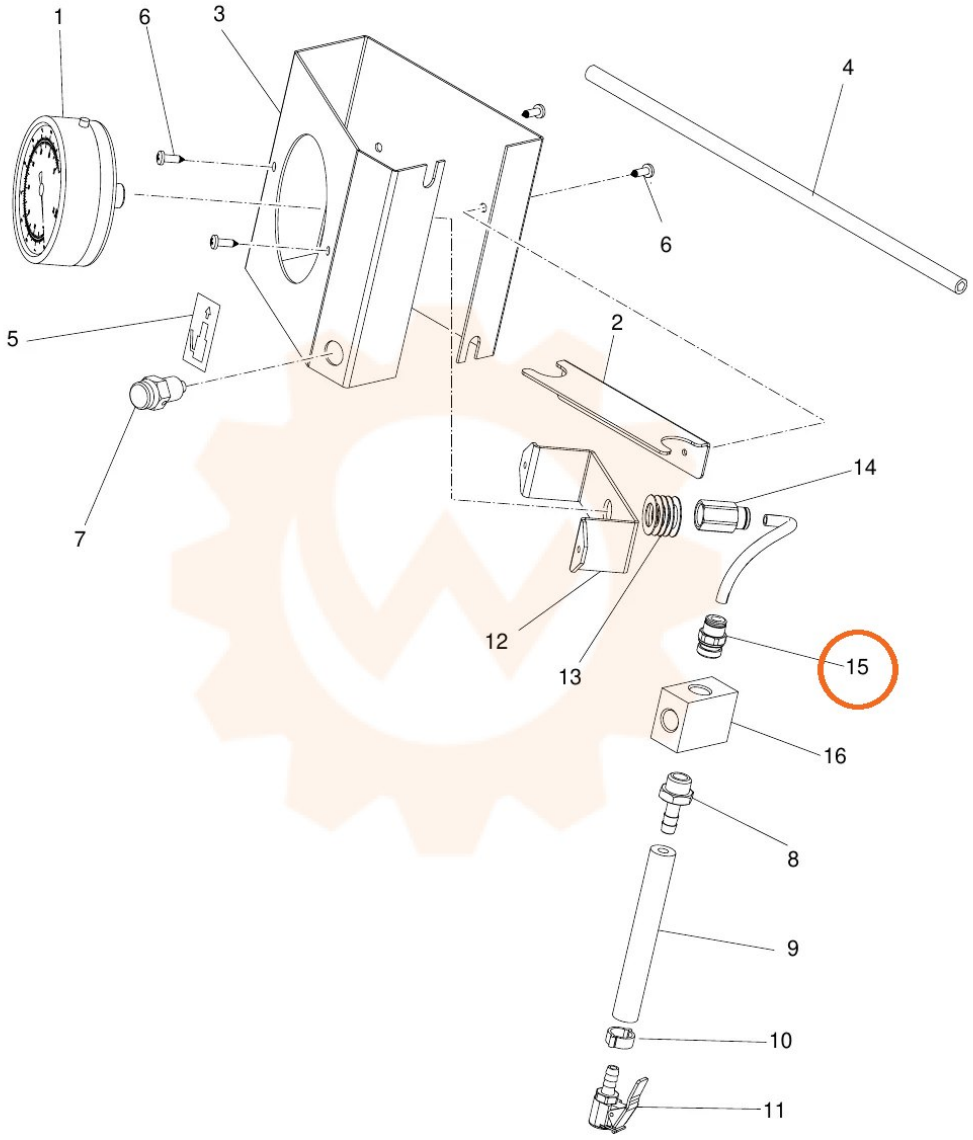
1
6
3
4
6
5
2
7
14
12
13
15
16
8
9
10
11