Verbinding G1/4 | Mondolfo Ferro 3-00101

Mondolfo Ferro Nitronic 1,5 - 20 - 3 · 2009 · Tekening 1 · positie 15 (2 keer op deze tekening)

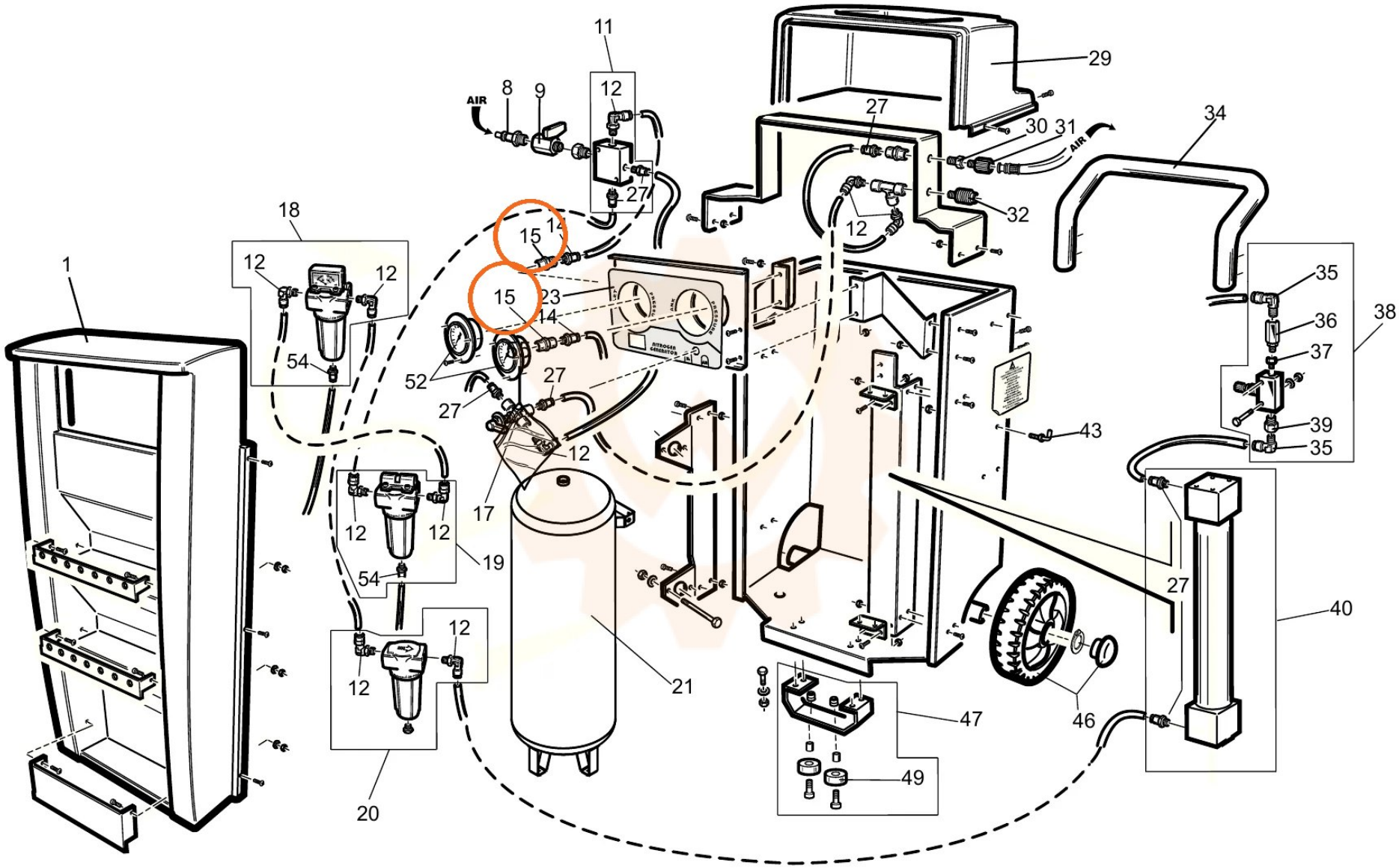

1
8
9
11
12
27
AIR
29
30
31
32
34
18
15
14
23
54
52
17
19
20
21
35
36
37
38
39
40
43
46
47
49