Borgring voor as d. 10 | Mondolfo Ferro 2-00023

FAIP M824 LL · 2019 · Head group · positie 14 (2 keer op deze tekening)

GRUPPO TORRETTA
HEAD GROUP

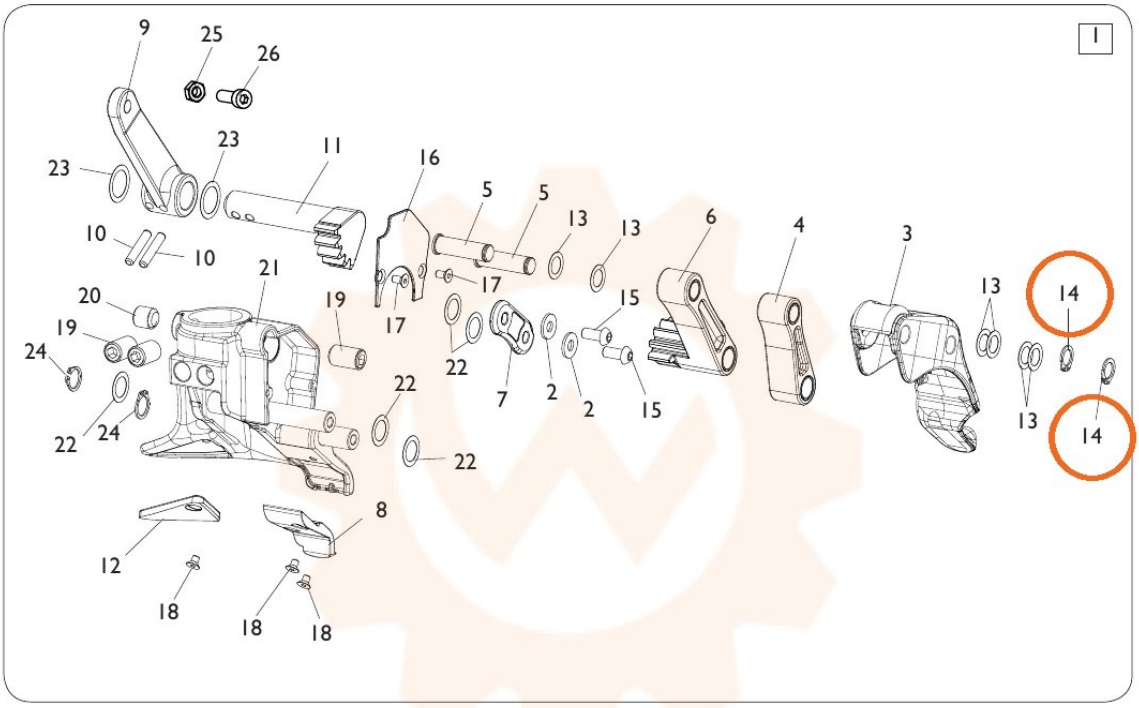

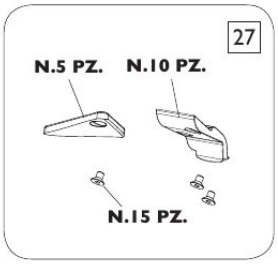

TORNA AL COMPLESSIVO
RETURNS TO OVERALL