Unie | Mondolfo Ferro 3-80092

Mondolfo Ferro Aquila Tornado · 2025 · Overzichtstekening · positie 11

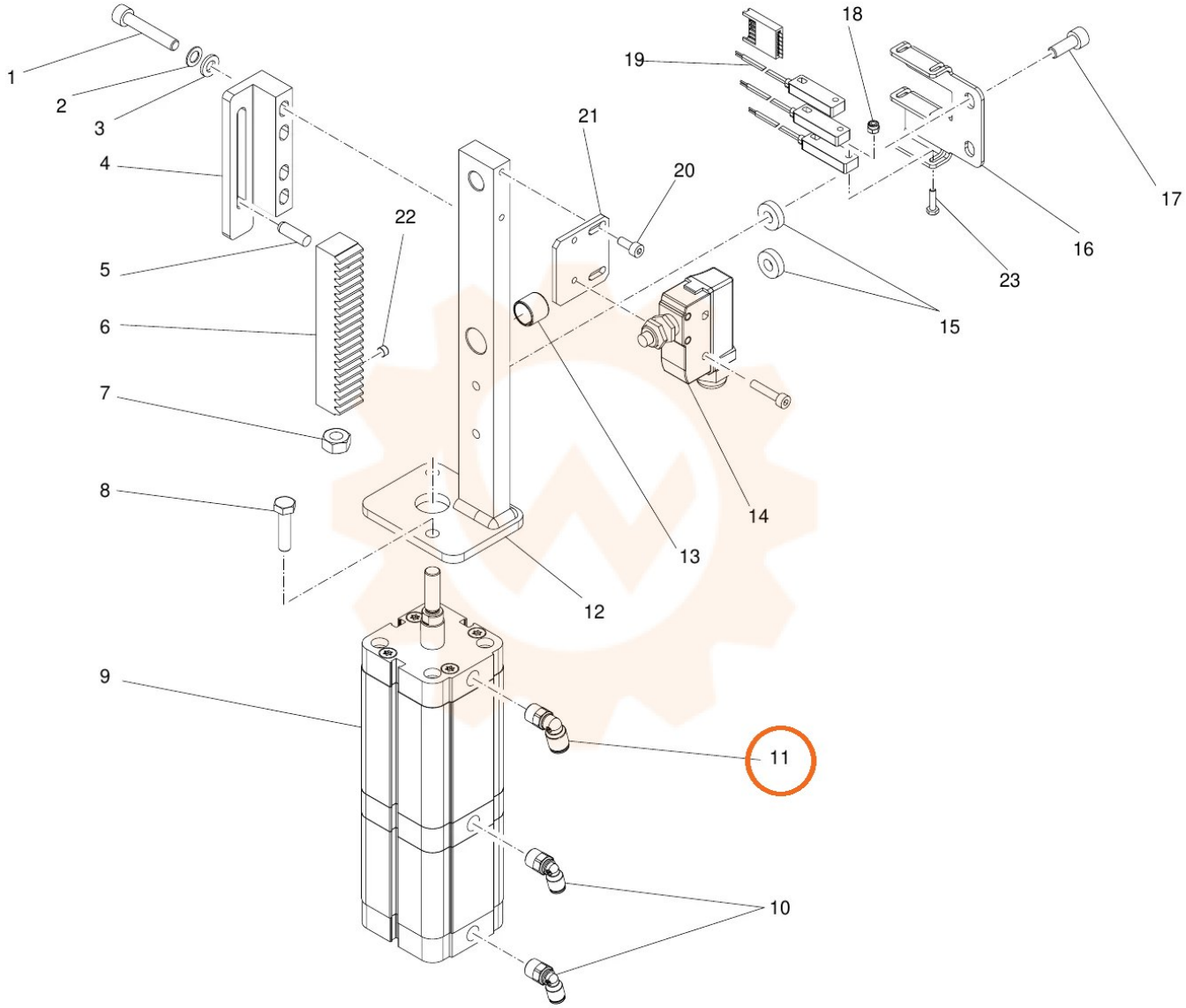
1
2
3
4
5
6
7
8
9
10
11
12
13
14
15
16
17
18
19
20
21
22
23