Open- en sluitknop | Mondolfo Ferro J101-1122M00

Mondolfo Ferro Titan PI 235HC B · 2025 · Overzichtstekening · positie 2

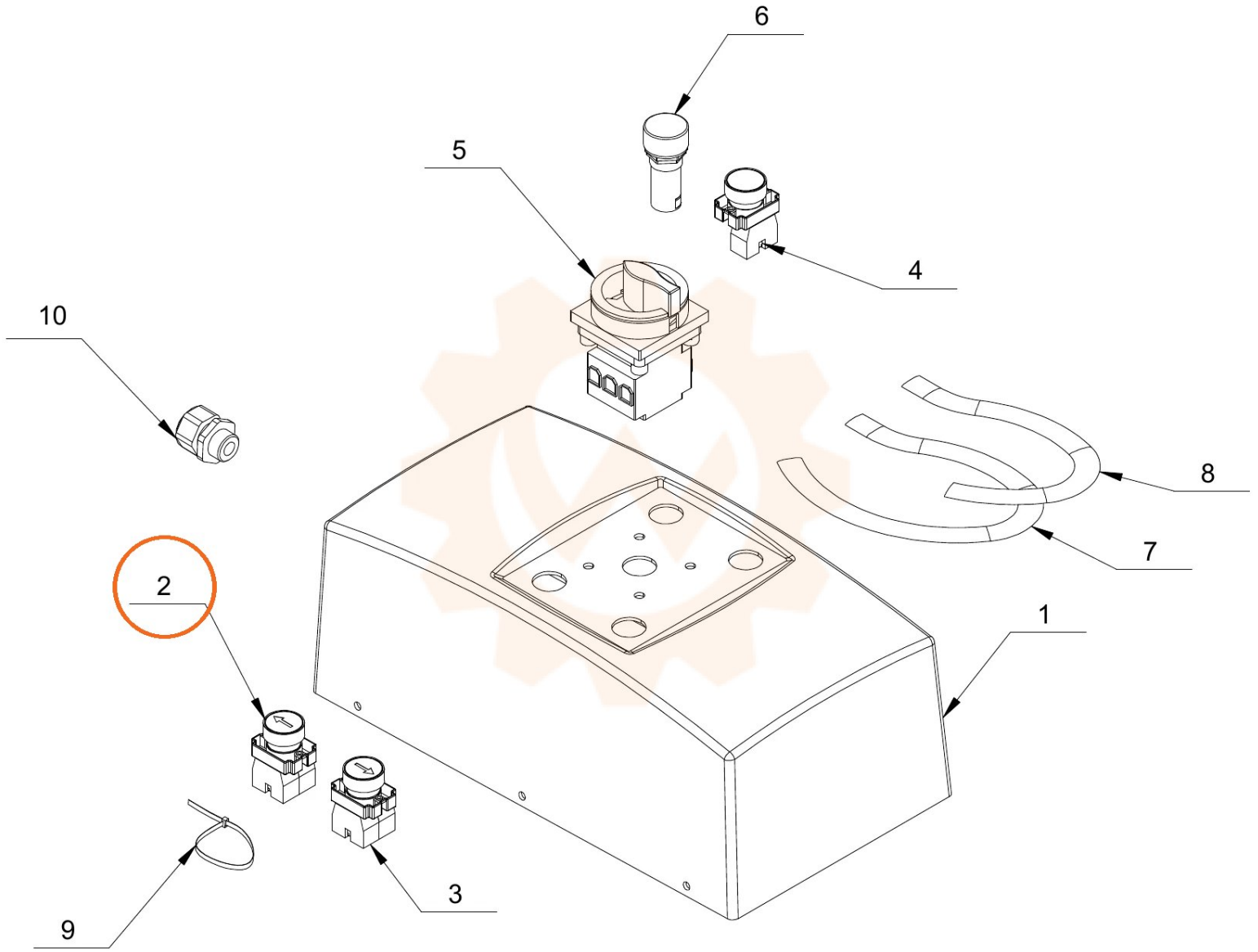
6
5
4
10
8
7
2
1
3
9