Motorinverterprint ccsaus | Mondolfo Ferro 4-145389

Mondolfo Ferro Aquila Audax · 2021 · Tekening 29 · positie 3

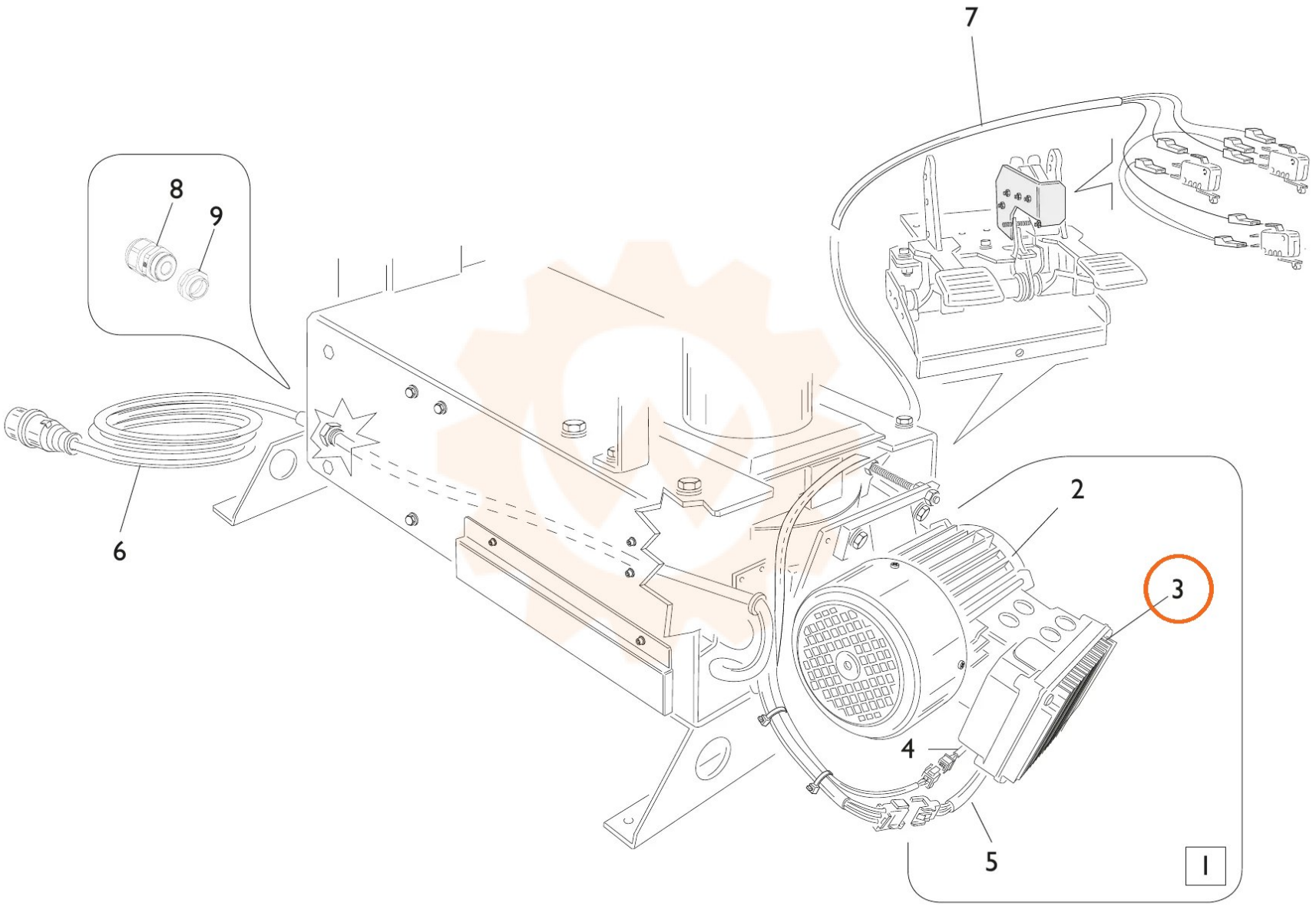
7
8
9
6
2
3
4
5
I