Ombouwset verdelers (traag) met proportionele klep 6+11 | Mondolfo Ferro 5-121443

Mondolfo Ferro Titan X571 - X573 · 2014 · Tekening 19 · positie 11

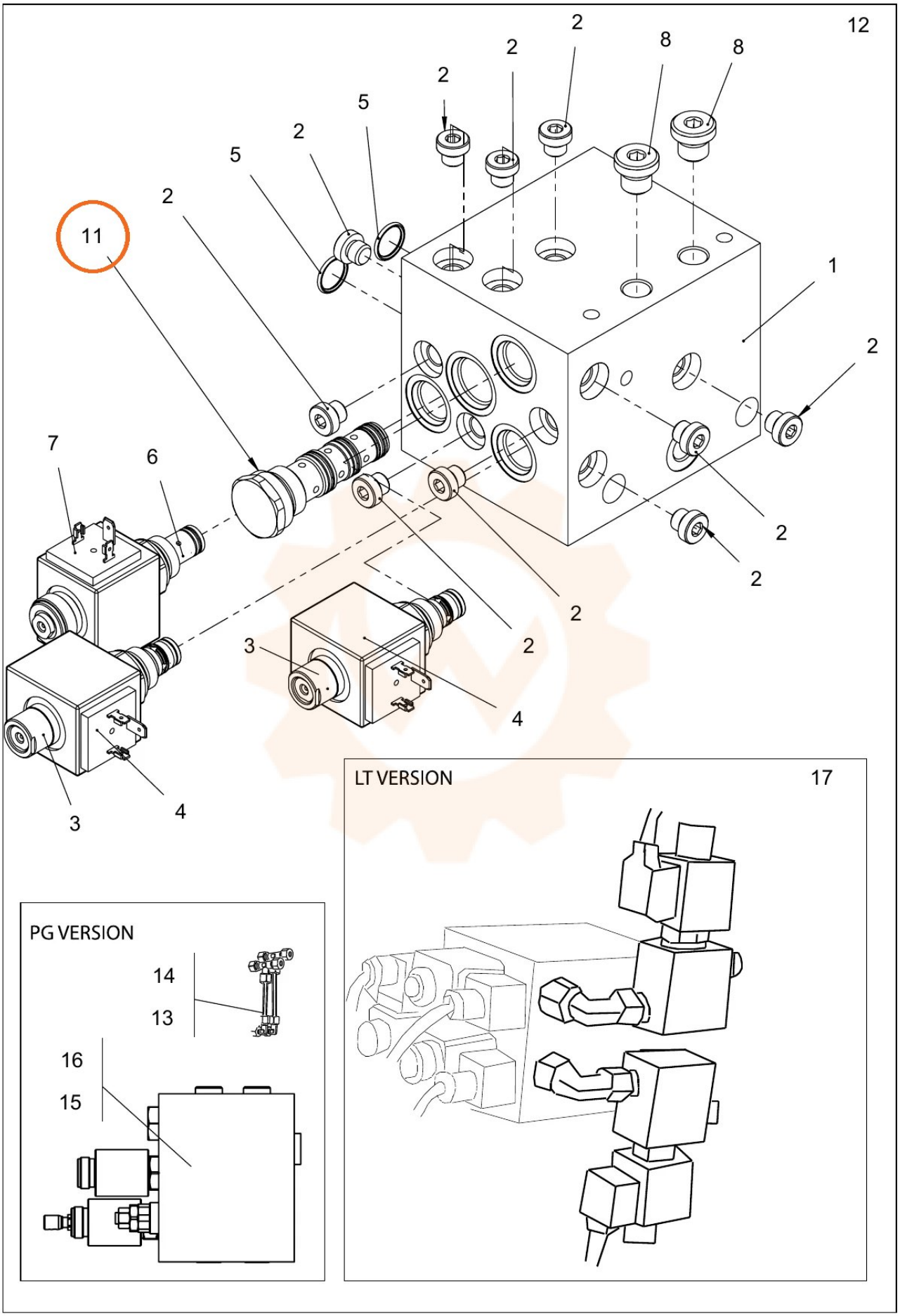
12
2
2
8
8
2
5
2
5
2
11
1
2
7
6
2
2
2
2
3
4
3
4
PG VERSION
14
13
16
15
LT VERSION
17