Koppeling | Mondolfo Ferro 3-00085

Mondolfo Ferro Vortex 850 · 2016 · Tekening 6 · positie 65

*** DA MATRICOLA 130660132 (GIUGNO 2013)**
FROM SERIAL NUMBER 130660132 (JUNE 2013)

 # DA MATRICOLA 130960394 (SETT. 2013)
FROM SERIAL NUMBER 130960394 (SEPT. 2013)

• DA MATRICOLA 130360596 (GIUGNO 2013)
FROM SERIAL NUMBER 130360596 (JUNE 2013)

& DA MATRICOLA 130760197 (LUGLIO 2013)
FROM SERIAL NUMBER 130760197 (JULY 2013)

Ø DA MATRICOLA 130660308 (GIUGNO 2013)
FROM SERIAL NUMBER 130660308 (JUNE 2013)

% FINO A MATRICOLA 130660277 (GIUGNO 2013)
UP TO SERIAL NUMBER 130660277 (UNE 2013)

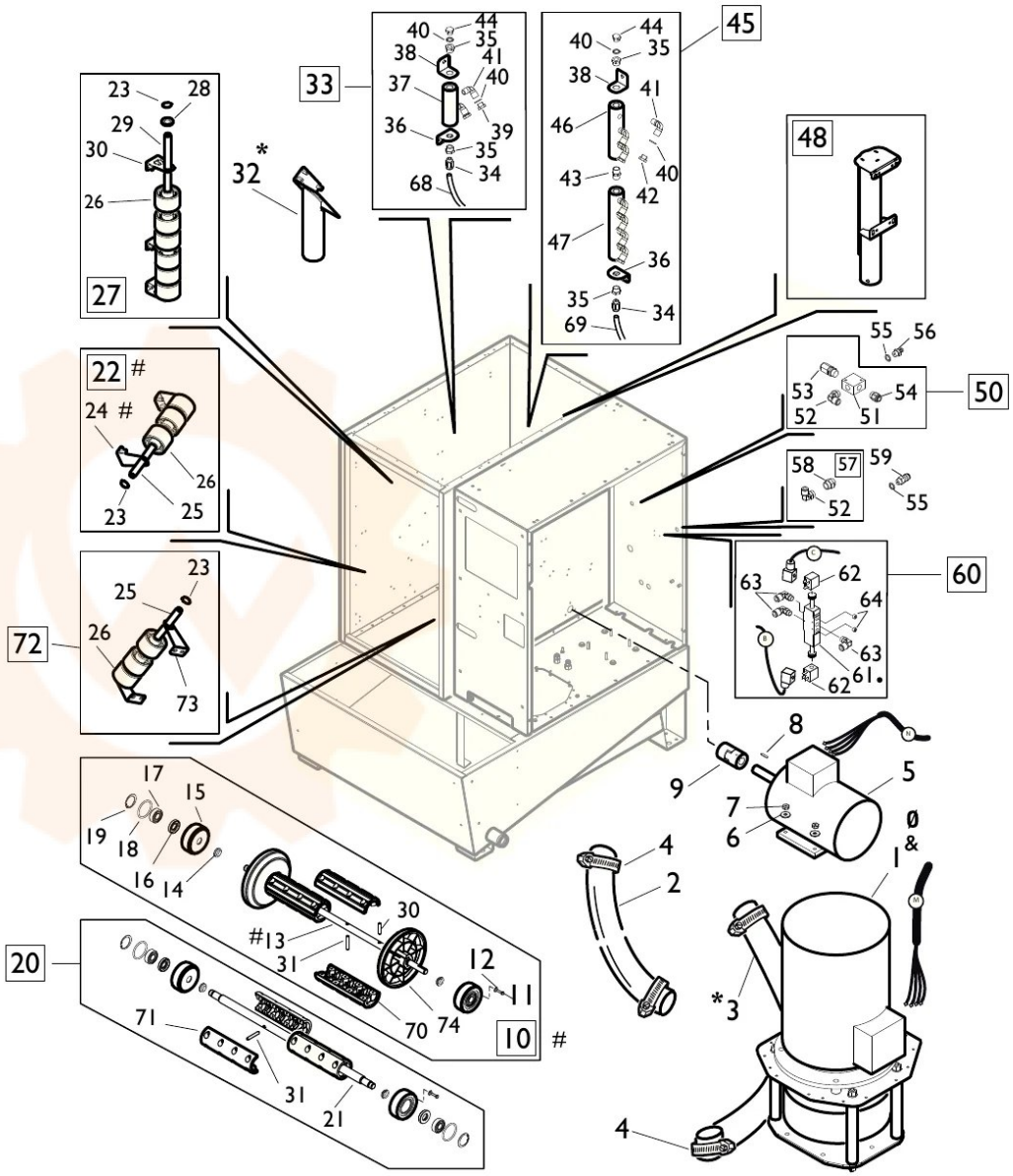

Onderdelentekening Mondolfo Ferro · Workshopparts B.V. · workshopparts.nl · artikelnummer 902144