Handgreepafdekking | Mondolfo Ferro 4-403488

Mondolfo Ferro TBE156 Pro · 2024 · Tekening 15 · positie 40

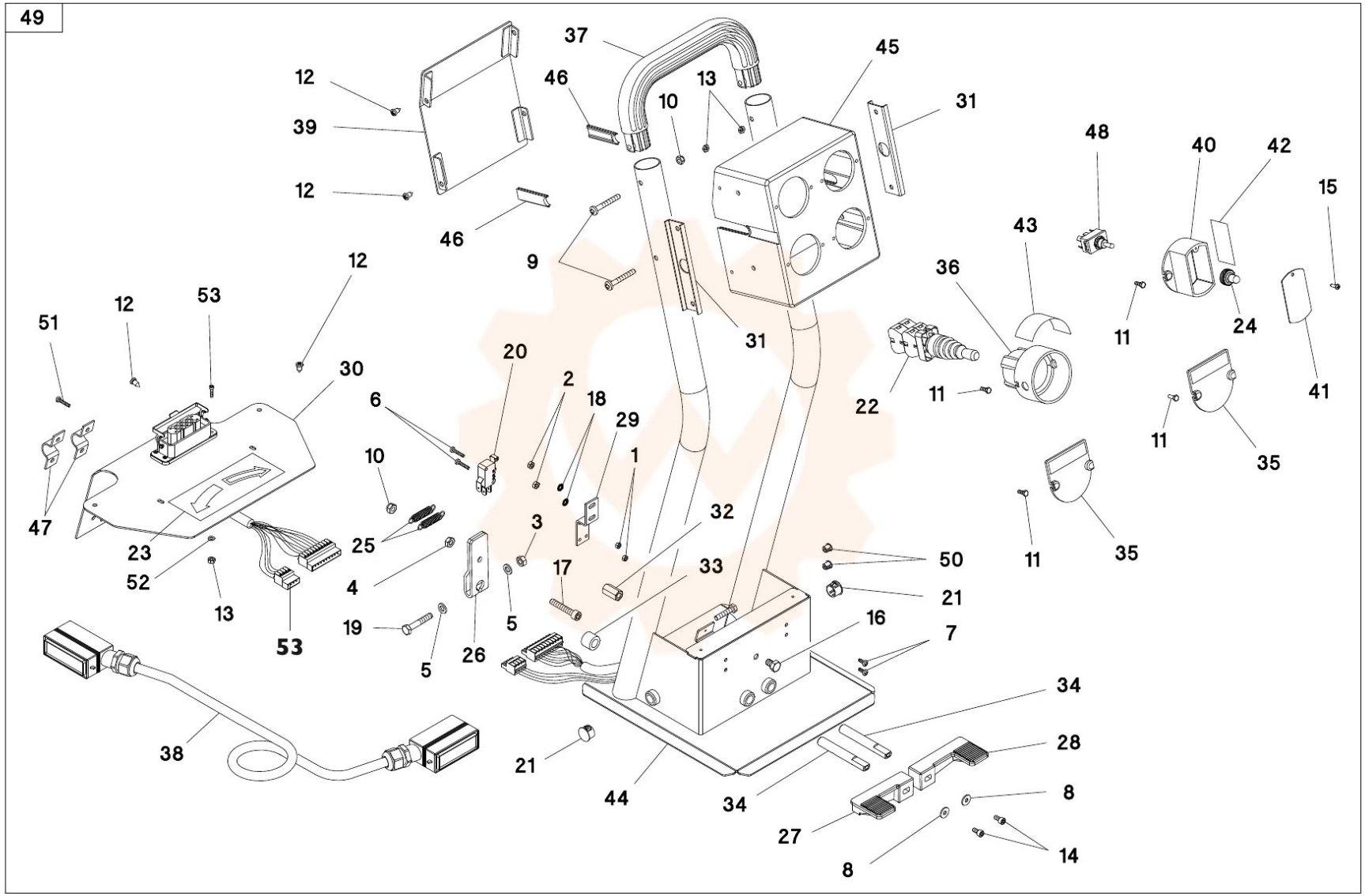

Onderdelentekening Mondolfo Ferro · Workshopparts B.V. · workshopparts.nl · artikelnummer 905431