Borgmoer M16 | Mondolfo Ferro 2-01163

Mondolfo Ferro Aquila Tornado · 2025 · Overzichtstekening · positie 2

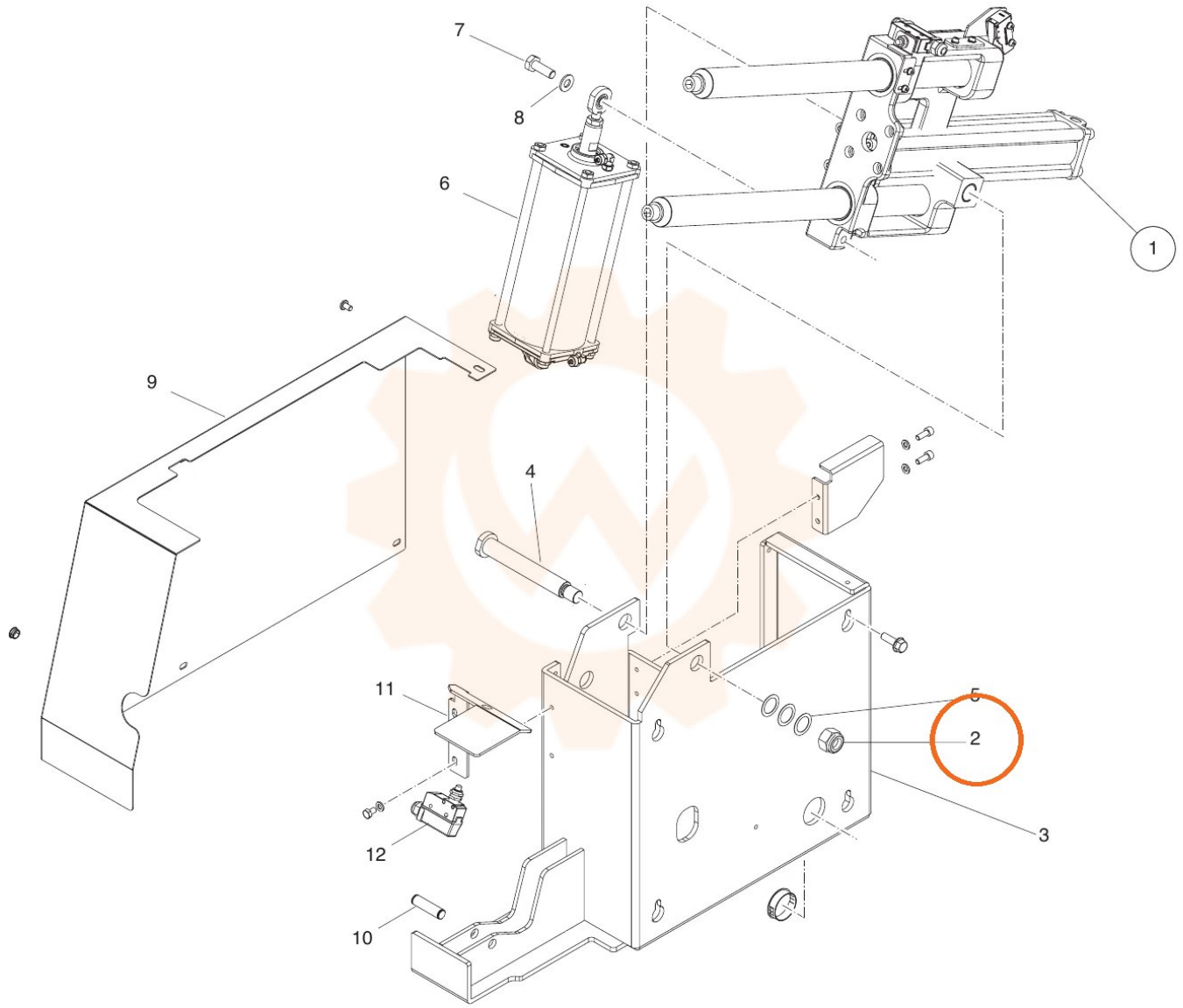
7
8
6
1
9
4
11
5
2
3
12
10