Borgmoer M8 | Mondolfo Ferro 421349

Mondolfo Ferro MT3650 · 2015 · Tekening 14 · positie 18

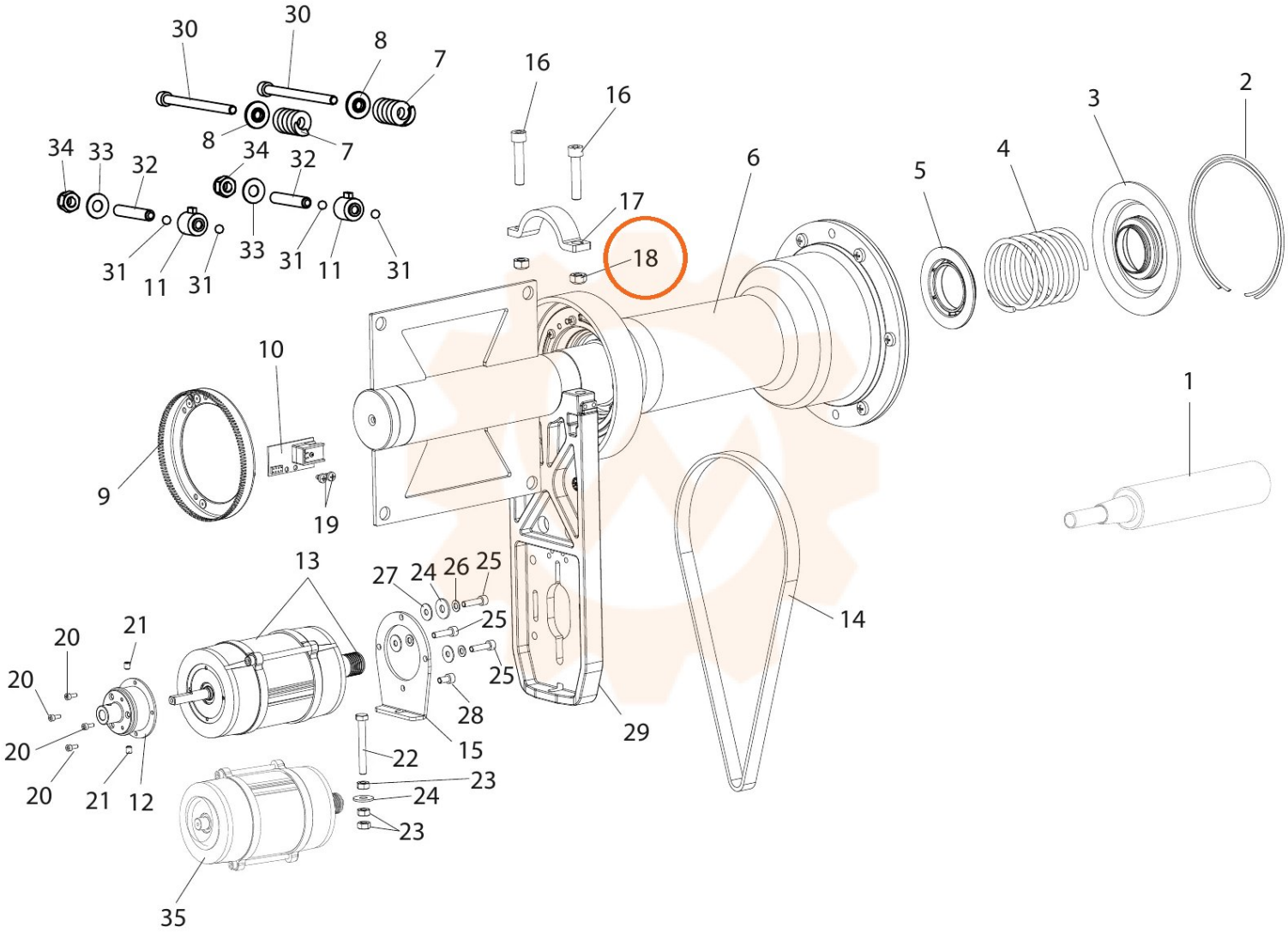
30
30
8
7
16
16
2
3
34
33
32
8
7
34
32
6
5
4
17
18
31
11
31
33
31
11
31
10
1
9
19
13
27
24
26
25
25
14
20
21
20
25
28
29
20
15
22
20
21
12
23
24
23
35