Boorklauwen | Mondolfo Ferro 232827A

Mondolfo Ferro TB120 · 2020 · Tekening 5 · positie 36

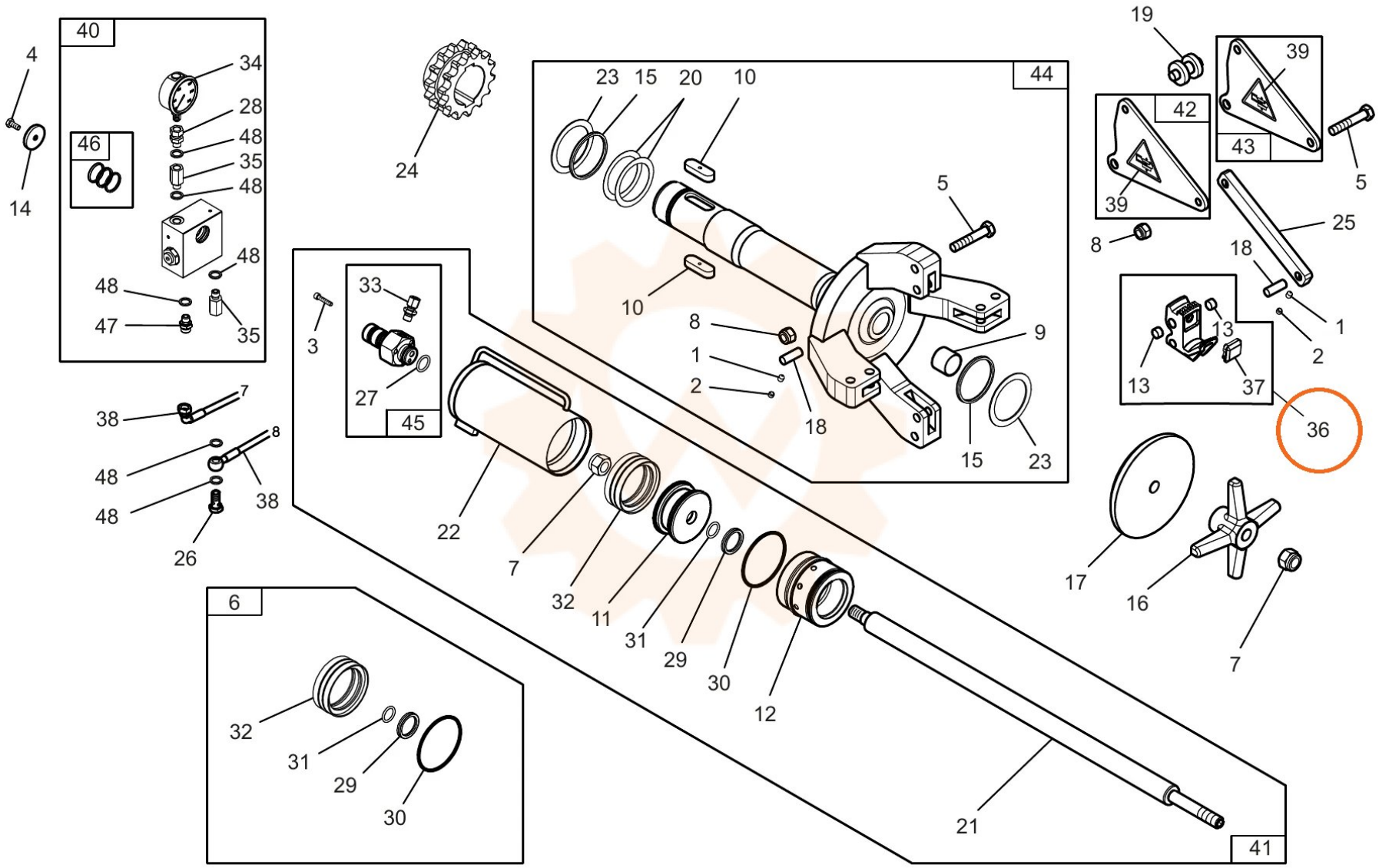
40
4
34
28
48
35
48
46
14
48
48
47
35
24
44
23
15
20
10
10
5
8
1
2
9
18
15
23
19
39
42
43
39
5
25
8
18
1
2
13
13
37
36
33
3
27
45
38
7
48
8
48
38
48
26
22
7
32
11
31
29
30
12
21
17
16
7
6
32
31
29
30
41