20-40-AV 2-armiger Universal-Abzieher mit verstellb. Spanntiefe von 500 mm bis 500 mm, Spannweite bis 650 mm



BESCHREIBUNG

Basierend auf dem Erfinderreichtum und Pioniergeist von Alfred Kleinbongartz erhalten die Universal-Abzieher mit gleitenden, immer parallelen Abzugshaken der Baureihe 20-AV ein funktionelles Upgrade. Dabei stehen Bedienkomfort und Benutzerfreundlichkeit im Fokus. Konkret wurden folgende Optimierungen vorgenommen: Zur Erhöhung der Belastbarkeit wurden die Abzieher mit verstärkten Schultern ausgestattet, wodurch ein stabiles H-Profil entsteht. Dies ist der neu durchdachten, innovativen Konstruktion der Traverse zu verdanken, die selbst unter hoher Zugkraft maximale Stabilität gewährleistet. Oberhalb der Traverse befindet sich eine Einstellskala als Orientierungshilfe, die ein gleichmäßiges Justieren der Abzugshaken ermöglicht und auch bei höchsten Abzugskräften für ein zentrisches sowie kraftoptimiertes Abziehen sorgt. Dank der Schnellspann-Abzugshaken lassen sich Einstellungen und Nachjustierungen schnell und unkompliziert durchführen. Unterhalb der Traverse steht neben der Ersatzteilnummer der Traverse für Nachbestellungen eine weitere sechsstellige Nummer. Die ersten drei Ziffern geben Auskunft darüber, welche Spindel mit der Traverse kompatibel ist. Die letzten drei Ziffern (xxx) kennzeichnen die variable Spindellänge. Ein weiterer Benefit sind die beiden Ösen seitlich der Traverse zur Anbringung einer Fallsicherung (Baureihe 660), welche den Abzieher zusätzlich sichert, sowie für eine sichere Fixierung bei der Arbeit oder Aufbewahrung sorgt. Der 20-5-AV ist der weltweit größte Abzieher seiner Art und damit der leistungsfähigste der 20er-Serie. Damit lässt sich jedes Bauteil lösen, das auf einer Welle sitzt und von außen frei zugänglich ist. Der Abzieher passt sich durch seine individuell einstellbare Spannweite und Spanntiefe jeder Abziehsituation an und garantiert sowohl beim Außenabziehen als auch beim Innenausziehen eine besonders sichere, zerstörungsfreie Demontage.

EINSATZBEREICH

Zum Abziehen von Lagern, Zahnrädern und Scheiben in allen gängigen Größen für Handwerk, Werkstatt und Industrie.

BENEFIT

- Schraubverbindung ermöglicht leichtes Lösen und besonders festes Anziehen der Abzugshaken mit einem Sechskantschlüssel
- Anwendung auch bei exzentrischen Bauteilen durch freibewegliche, auf der Traverse gleitende Abzugshaken
- Variable Anpassung an jede Spannweite zwischen 0 mm – 650 mm sowie Spanntiefe zwischen 500 mm – 500 mm
- Sicheres Aufsetzen der Spindel durch drehbare Spindelspitze sowohl auf glatten Oberflächen als auch bei Zentrierungen (Switch Technology)
- Optional umrüstbar von einem Außenabzieher zu einem Innenauszieher durch Umdrehen der Abzugshaken
- Abrutschsicherung am Spindelkopf für sicheres Arbeiten mit Schraubenschlüssel
- Spindelauslauf zum Schutz des Gewindes
- Abzieher sind mit technischen Attributen und Herstellerinformationen beschriftet (Etikett)
- Abzugshaken, Spindel und Traverse verfügen über eine Ersatzteilnummer für eine unkomplizierte Nachbestellung

BEDIENUNG

- Abzugshaken von außen an das abzuziehende Teil ansetzen
- Klauen unter das Bauteil schieben
- Schraubenschlüssel zur Befestigung der Haken nutzen
- Spindel zur Fixierung manuell auf Druck ziehen
- Sechskant am Spindelkopf mit einer Ratsche oder einem Ringmaulschlüssel in Bewegung setzten, bis das Bauteil gelöst ist

STAMMDATEN

GTIN [GTIN]	4021176973222
Ursprungsland	DE
Material	Werkzeugstahl
Baureihe	20-AV
Gewicht Brutto [kg]	20,3 kg
Verpackungsinhalt	1 Stück
Verpackungsgesetz	PAPPE PAP 21
Weltweite Vertriebsfähigkeit gegeben	Ja (REACH, RoHS, POP, PROP65, TSCA)

ERSATZTEILE

- 20-40-T_Traverse für 20-40
- 4-SP-P_Abzugshaken mit verstellbarer Länge (Paar)
- 633370_Zweiseitige Spindelspitze
- 633500_Mechanische Druckspindel | 4,125 kg

2-armiger Universal-Abzieher mit verstellb. Spanntiefe von 500 mm bis 500 mm, Spannweite bis 650 mm

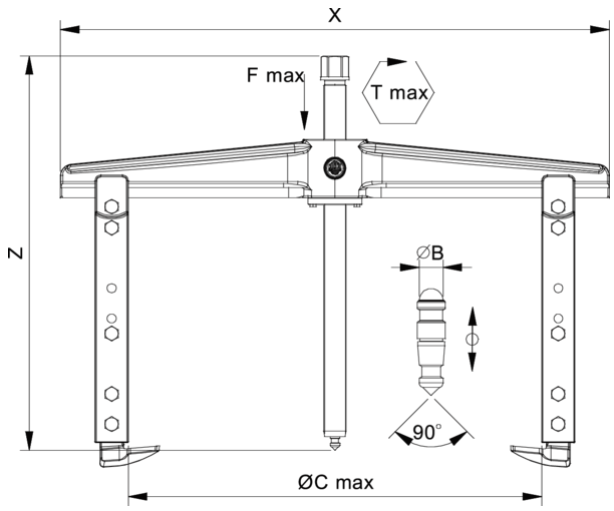

Abkürzung	Attribut	Wert
X	Gesamtbreite [mm]	740 mm
Y	Gesamttiefe [mm]	85 mm
Z	Höhe [mm]	550 mm
A	Spanntiefe Aussenabziehen [mm]	500 mm
S1	Schlüsselweite Betätigungssechskant [mm]	36 mm
Cmin	Spannweite Aussenabziehen (min.) [mm]	0 mm
Cmax	Spannweite Aussenabziehen (max.) [mm]	650 mm
A1	Spanntiefe Aussenabziehen A1 [mm]	350 mm
A2	Spanntiefe Aussenabziehen A2 [mm]	400 mm
A3	Spanntiefe Aussenabziehen A3 [mm]	450 mm
A4	Spanntiefe Aussenabziehen A4 [mm]	500 mm
K	Hakenfußstärke an der Spitze (Klauenstärke K) [mm]	5 mm
J	Hakenfußbreite (Klauenbreite J) [mm]	45 mm
O	Hakenfußtiefe nutzbar (Klauentiefe nutzbar O) [mm]	50 mm
H	Hakenfußtiefe gesamt (Klauentiefe gesamt H) [mm]	82 mm
L	Klauenstärke gesamt (L+1mm) (Klauenabstand zur Grundfläche) [mm]	30 mm
Emin	Spannweite Innenausziehen (min.) [mm]	200 mm
Emax	Spannweite Innenausziehen (max.) [mm]	710 mm
Tmax	max. Drehmoment [Nm]	400 Nm
Fmax	max. Zugkraft [t]	12 t
Fmax	max. Zugkraft [kN]	120 kN

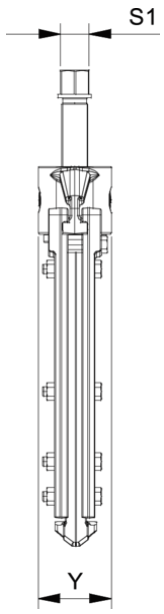

Abkürzung	Attribut	Wert
X	Gesamtbreite [mm]	740 mm
Y	Gesamttiefe [mm]	85 mm
Z	Höhe [mm]	550 mm
A	Spanntiefe Aussenabziehen [mm]	500 mm
S1	Schlüsselweite Betätigungssechskant [mm]	36 mm
Cmin	Spannweite Aussenabziehen (min.) [mm]	0 mm
Cmax	Spannweite Aussenabziehen (max.) [mm]	650 mm
A1	Spanntiefe Aussenabziehen A1 [mm]	350 mm
A2	Spanntiefe Aussenabziehen A2 [mm]	400 mm
A3	Spanntiefe Aussenabziehen A3 [mm]	450 mm
A4	Spanntiefe Aussenabziehen A4 [mm]	500 mm
K	Hakenfußstärke an der Spitze (Klauenstärke K) [mm]	5 mm
J	Hakenfußbreite (Klauenbreite J) [mm]	45 mm
O	Hakenfußtiefe nutzbar (Klauentiefe nutzbar O) [mm]	50 mm
H	Hakenfußtiefe gesamt (Klauentiefe gesamt H) [mm]	82 mm
L	Klauenstärke gesamt (L+1mm) (Klauenabstand zur Grundfläche) [mm]	30 mm
Emin	Spannweite Innenausziehen (min.) [mm]	200 mm
Emax	Spannweite Innenausziehen (max.) [mm]	710 mm
Tmax	max. Drehmoment [Nm]	400 Nm
Fmax	max. Zugkraft [t]	12 t
Fmax	max. Zugkraft [kN]	120 kN

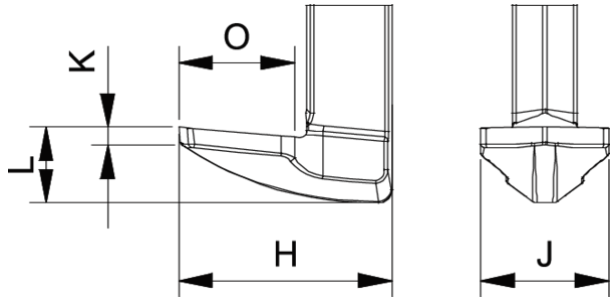

Abkürzung	Attribut	Wert
X	Gesamtbreite [mm]	740 mm
Y	Gesamttiefe [mm]	85 mm
Z	Höhe [mm]	550 mm
A	Spanntiefe Aussenabziehen [mm]	500 mm
S1	Schlüsselweite Betätigungssechskant [mm]	36 mm

Cmin	Spannweite Aussenabziehen (min.) [mm]	0 mm
Cmax	Spannweite Aussenabziehen (max.) [mm]	650 mm
A1	Spanntiefe Aussenabziehen A1 [mm]	350 mm
A2	Spanntiefe Aussenabziehen A2 [mm]	400 mm
A3	Spanntiefe Aussenabziehen A3 [mm]	450 mm
A4	Spanntiefe Aussenabziehen A4 [mm]	500 mm
K	Hakenfußstärke an der Spitze (Klauenstärke K) [mm]	5 mm
J	Hakenfußbreite (Klauenbreite J) [mm]	45 mm
O	Hakenfußtiefe nutzbar (Klauentiefe nutzbar O) [mm]	50 mm
H	Hakenfußtiefe gesamt (Klauentiefe gesamt H) [mm]	82 mm
L	Klauenstärke gesamt (L+1mm) (Klauenabstand zur Grundfläche) [mm]	30 mm
Emin	Spannweite Innenausziehen (min.) [mm]	200 mm
Emax	Spannweite Innenausziehen (max.) [mm]	710 mm
Tmax	max. Drehmoment [Nm]	400 Nm
Fmax	max. Zugkraft [t]	12 t
Fmax	max. Zugkraft [kN]	120 kN

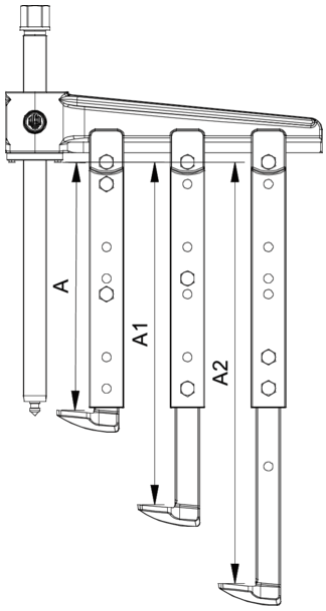

Abkürzung	Attribut	Wert
X	Gesamtbreite [mm]	740 mm
Y	Gesamttiefe [mm]	85 mm
Z	Höhe [mm]	550 mm
A	Spanntiefe Aussenabziehen [mm]	500 mm
S1	Schlüsselweite Betätigungssechskant [mm]	36 mm
Cmin	Spannweite Aussenabziehen (min.) [mm]	0 mm
Cmax	Spannweite Aussenabziehen (max.) [mm]	650 mm
A1	Spanntiefe Aussenabziehen A1 [mm]	350 mm
A2	Spanntiefe Aussenabziehen A2 [mm]	400 mm
A3	Spanntiefe Aussenabziehen A3 [mm]	450 mm
A4	Spanntiefe Aussenabziehen A4 [mm]	500 mm
K	Hakenfußstärke an der Spitze (Klauenstärke K) [mm]	5 mm
J	Hakenfußbreite (Klauenbreite J) [mm]	45 mm
O	Hakenfußtiefe nutzbar (Klauentiefe nutzbar O) [mm]	50 mm
H	Hakenfußtiefe gesamt (Klauentiefe gesamt H) [mm]	82 mm
L	Klauenstärke gesamt (L+1mm) (Klauenabstand zur Grundfläche) [mm]	30 mm
Emin	Spannweite Innenausziehen (min.) [mm]	200 mm
Emax	Spannweite Innenausziehen (max.) [mm]	710 mm
Tmax	max. Drehmoment [Nm]	400 Nm
Fmax	max. Zugkraft [t]	12 t
Fmax	max. Zugkraft [kN]	120 kN

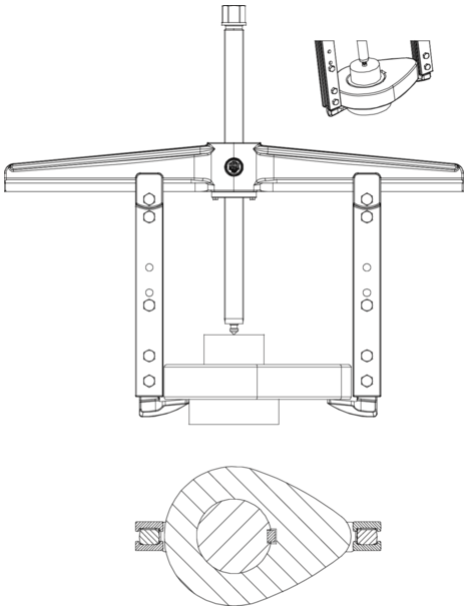

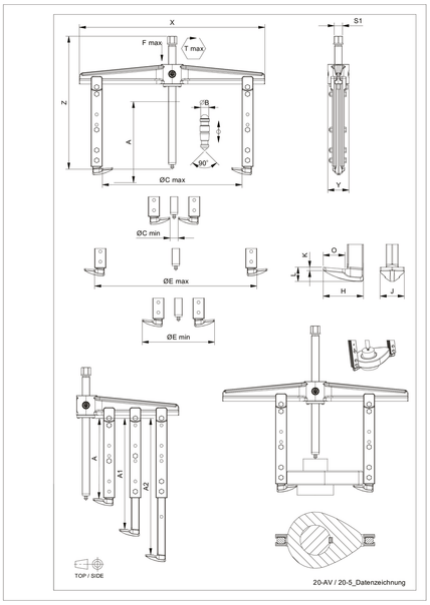

Abkürzung	Attribut	Wert
X	Gesamtbreite [mm]	740 mm
Y	Gesamttiefe [mm]	85 mm
Z	Höhe [mm]	550 mm
A	Spanntiefe Aussenabziehen [mm]	500 mm
S1	Schlüsselweite Betätigungssechskant [mm]	36 mm
Cmin	Spannweite Aussenabziehen (min.) [mm]	0 mm
Cmax	Spannweite Aussenabziehen (max.) [mm]	650 mm
A1	Spanntiefe Aussenabziehen A1 [mm]	350 mm
A2	Spanntiefe Aussenabziehen A2 [mm]	400 mm
A3	Spanntiefe Aussenabziehen A3 [mm]	450 mm

Abkürzung	Attribut	Wert
X	Gesamtbreite [mm]	740 mm
Y	Gesamttiefe [mm]	85 mm
Z	Höhe [mm]	550 mm
A	Spanntiefe Aussenabziehen [mm]	500 mm
S1	Schlüsselweite Betätigungssechskant [mm]	36 mm
Cmin	Spannweite Aussenabziehen (min.) [mm]	0 mm
Cmax	Spannweite Aussenabziehen (max.) [mm]	650 mm
A1	Spanntiefe Aussenabziehen A1 [mm]	350 mm
A2	Spanntiefe Aussenabziehen A2 [mm]	400 mm
A3	Spanntiefe Aussenabziehen A3 [mm]	450 mm

A4	Spanntiefe Aussenabziehen A4 [mm]	500 mm
K	Hakenfußstärke an der Spitze (Klauenstärke K) [mm]	5 mm
J	Hakenfußbreite (Klauenbreite J) [mm]	45 mm
O	Hakenfußtiefe nutzbar (Klauentiefe nutzbar O) [mm]	50 mm
H	Hakenfußtiefe gesamt (Klauentiefe gesamt H) [mm]	82 mm
L	Klauenstärke gesamt (L+1mm) (Klauenabstand zur Grundfläche) [mm]	30 mm
Emin	Spannweite Innenausziehen (min.) [mm]	200 mm
Emax	Spannweite Innenausziehen (max.) [mm]	710 mm
Tmax	max. Drehmoment [Nm]	400 Nm
Fmax	max. Zugkraft [t]	12 t
Fmax	max. Zugkraft [kN]	120 kN

A4	Spanntiefe Aussenabziehen A4 [mm]	500 mm
K	Hakenfußstärke an der Spitze (Klauenstärke K) [mm]	5 mm
J	Hakenfußbreite (Klauenbreite J) [mm]	45 mm
O	Hakenfußtiefe nutzbar (Klauentiefe nutzbar O) [mm]	50 mm
H	Hakenfußtiefe gesamt (Klauentiefe gesamt H) [mm]	82 mm
L	Klauenstärke gesamt (L+1mm) (Klauenabstand zur Grundfläche) [mm]	30 mm
Emin	Spannweite Innenausziehen (min.) [mm]	200 mm
Emax	Spannweite Innenausziehen (max.) [mm]	710 mm
Tmax	max. Drehmoment [Nm]	400 Nm
Fmax	max. Zugkraft [t]	12 t
Fmax	max. Zugkraft [kN]	120 kN