# Riem | Mondolfo Ferro 461826A

Mondolfo Ferro Trigon Top Vision · 2024 · Overzichtstekening · positie 16

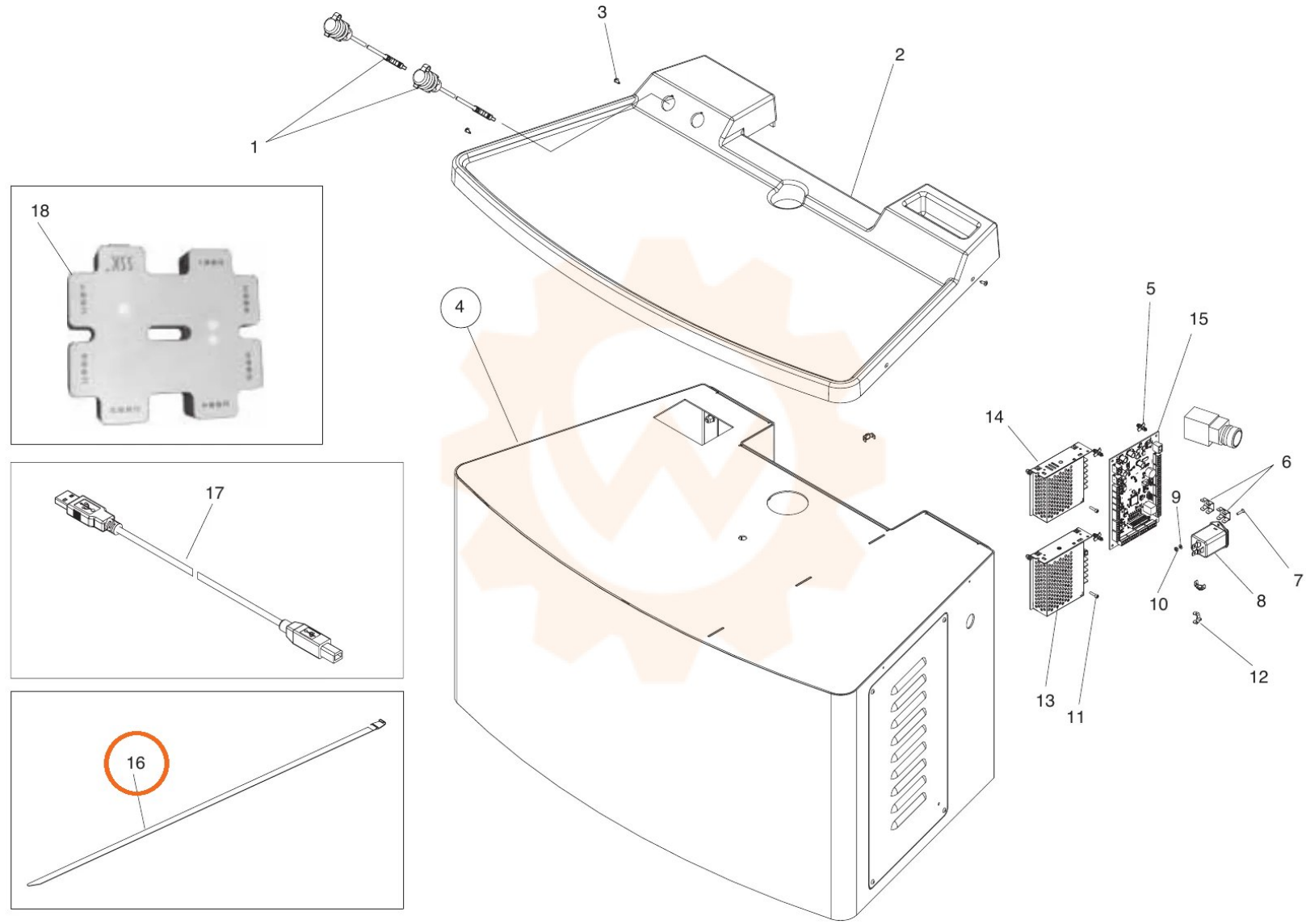
1
2
3
4
5
6
7
8
9
10
11
12
13
14
15
16
17
18