Borgring inwendig D. 55 | Mondolfo Ferro 2-71597

Mondolfo Ferro Pfu Adv HT · 2026 · Overzichtstekening · positie 2

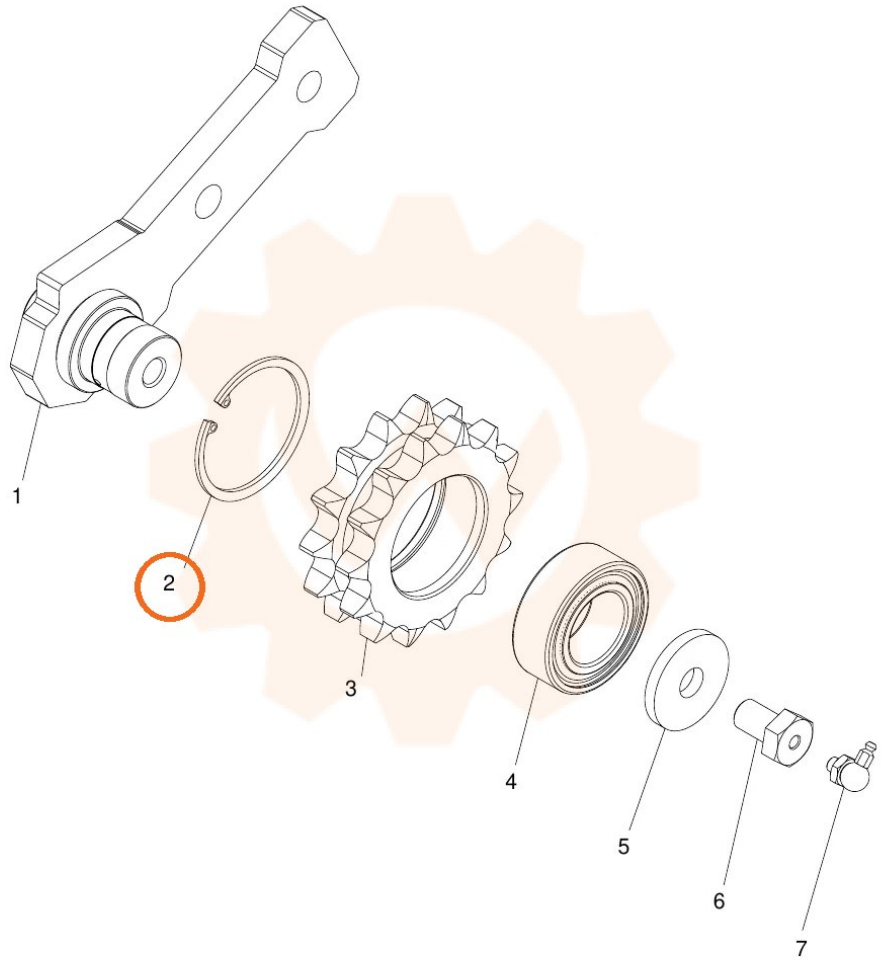
1
2
3
4
5
6
7