# GRUPPO RIDUTTORE
# GEARBOX GROUP

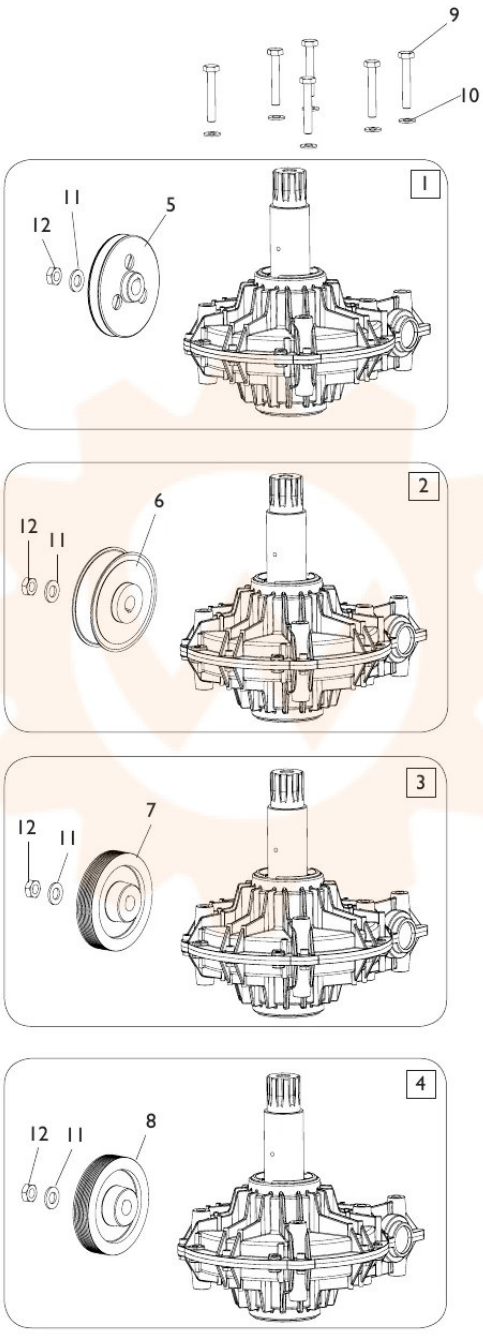


TORNA AL COMPLESSIVO
RETURNS TO OVERALL