Handvat | Mondolfo Ferro 421313

Mondolfo Ferro MV100 - 200 - 300 - 400 - 500 - 500L · 2012 · Tekening 1 · positie 10

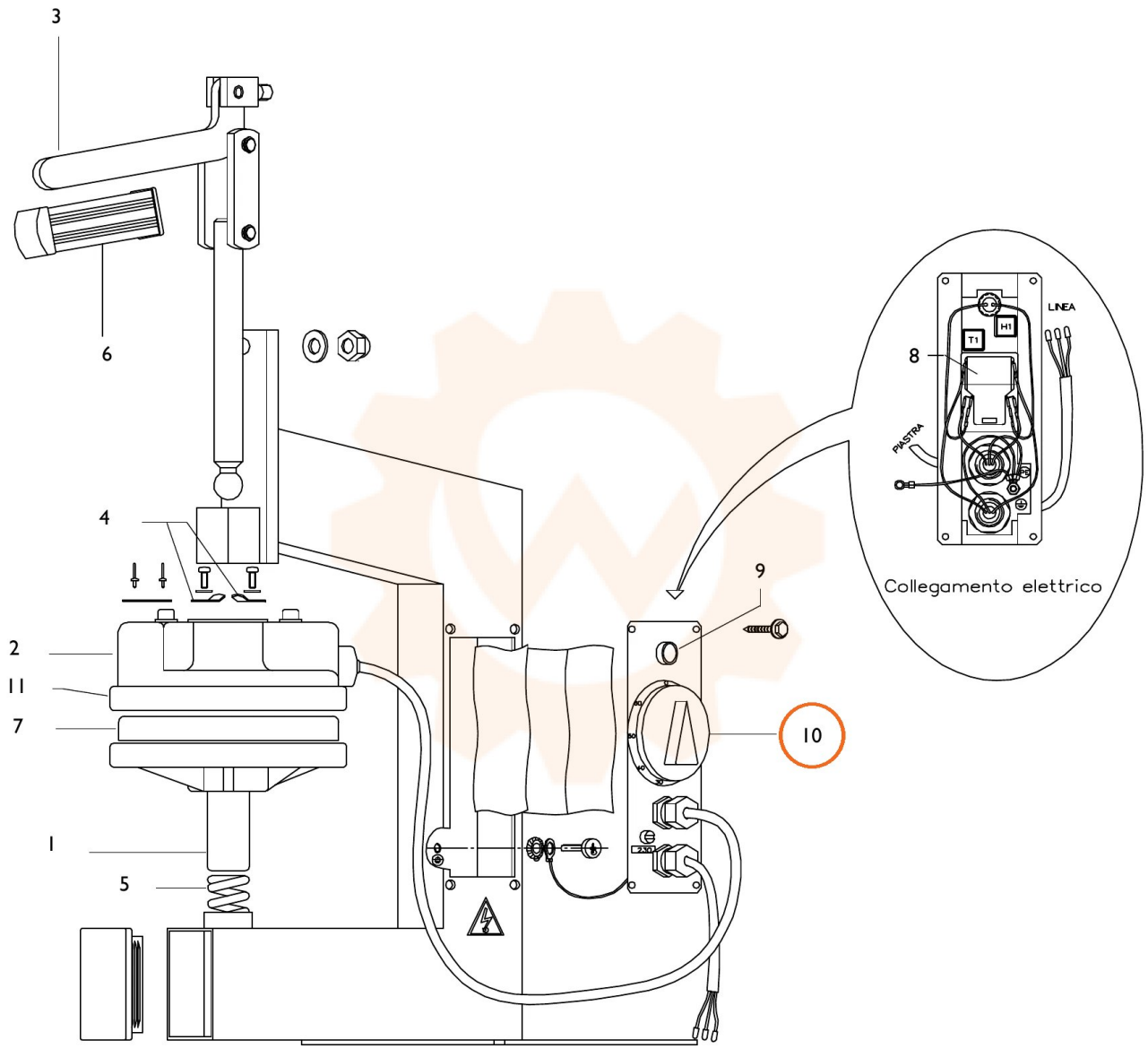
3
6
4
2
11
7
1
5
9
10
8
LINEA
T1
H1
PIASTRA
Collegamento elettrico