Borgmoer M8 | Mondolfo Ferro 2-94009

Mondolfo Ferro SCE700 · 2022 · Overzichtstekening · positie 9 (2 keer op deze tekening)

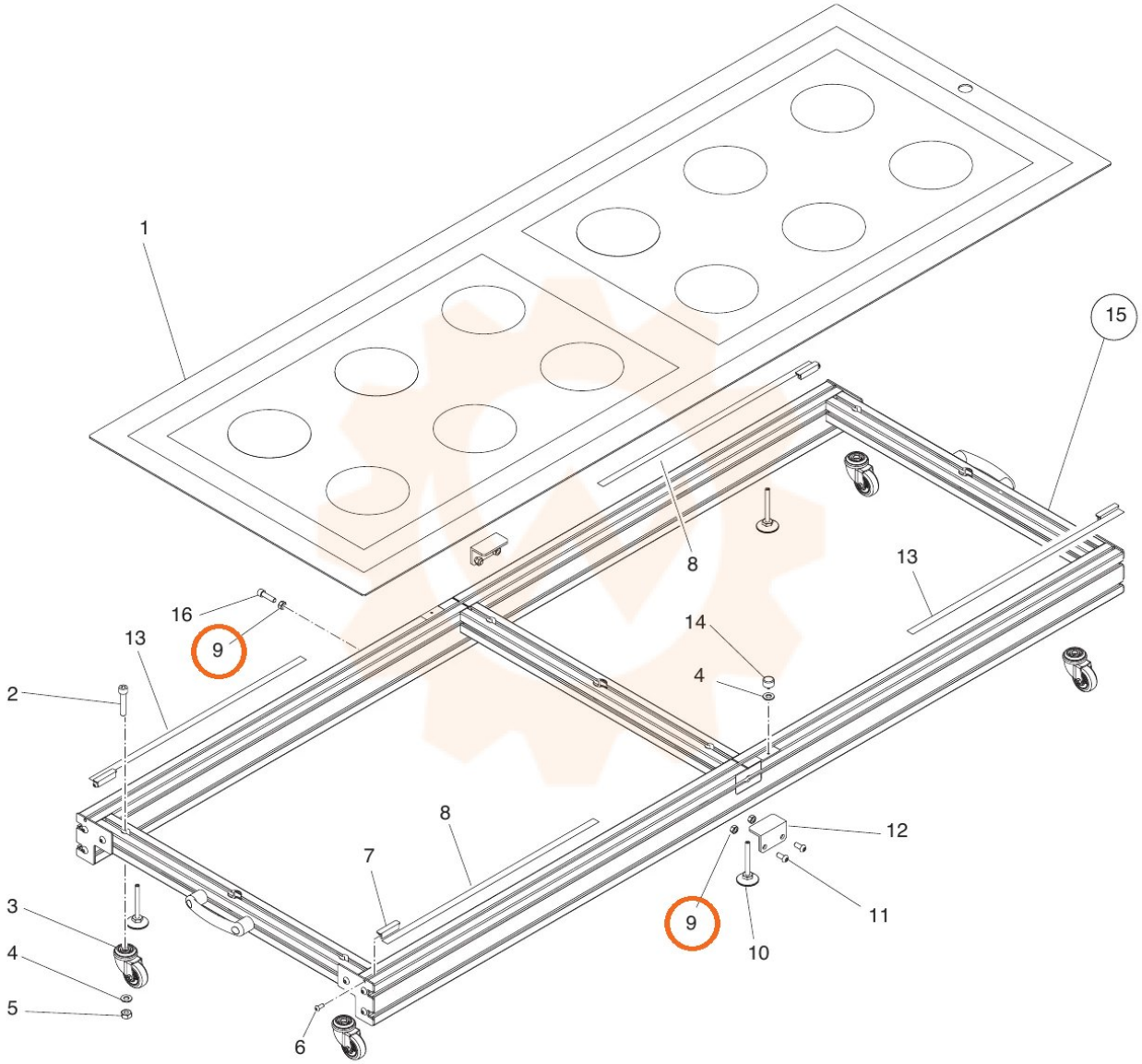
1
15
8
13
16
9
13
14
4
2
8
12
7
3
9
11
4
10
5
6