Pen | Mondolfo Ferro 321564

Mondolfo Ferro TBE155S · 2015 · Tekening 18 · positie 2

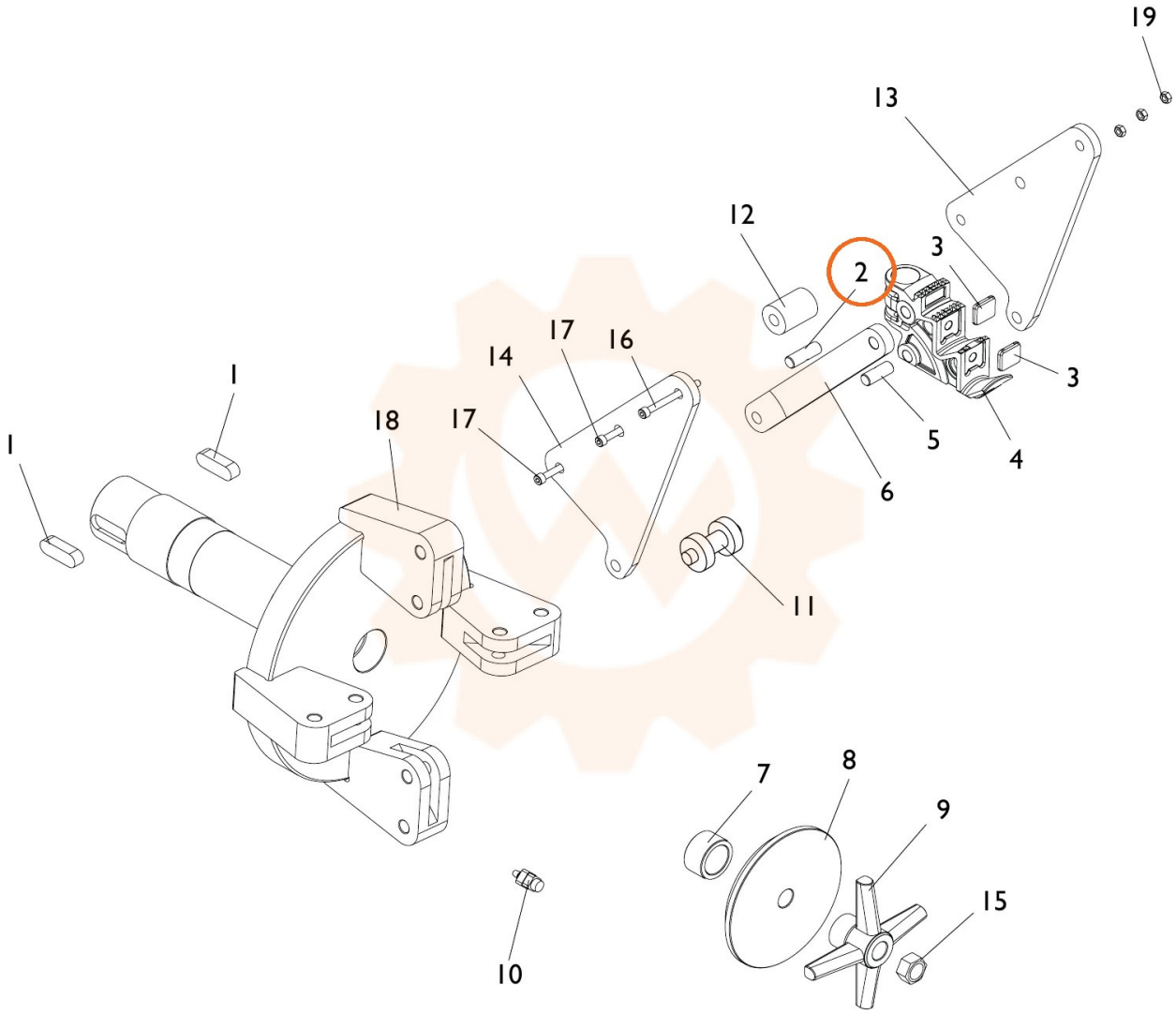
19
13
12
2
3
3
17
16
14
1
1
18
17
5
4
6
11
7
8
9
15
10