GRUPPO CENTRALINA IDRAULICA
HYDRAULIC POWER GROUP

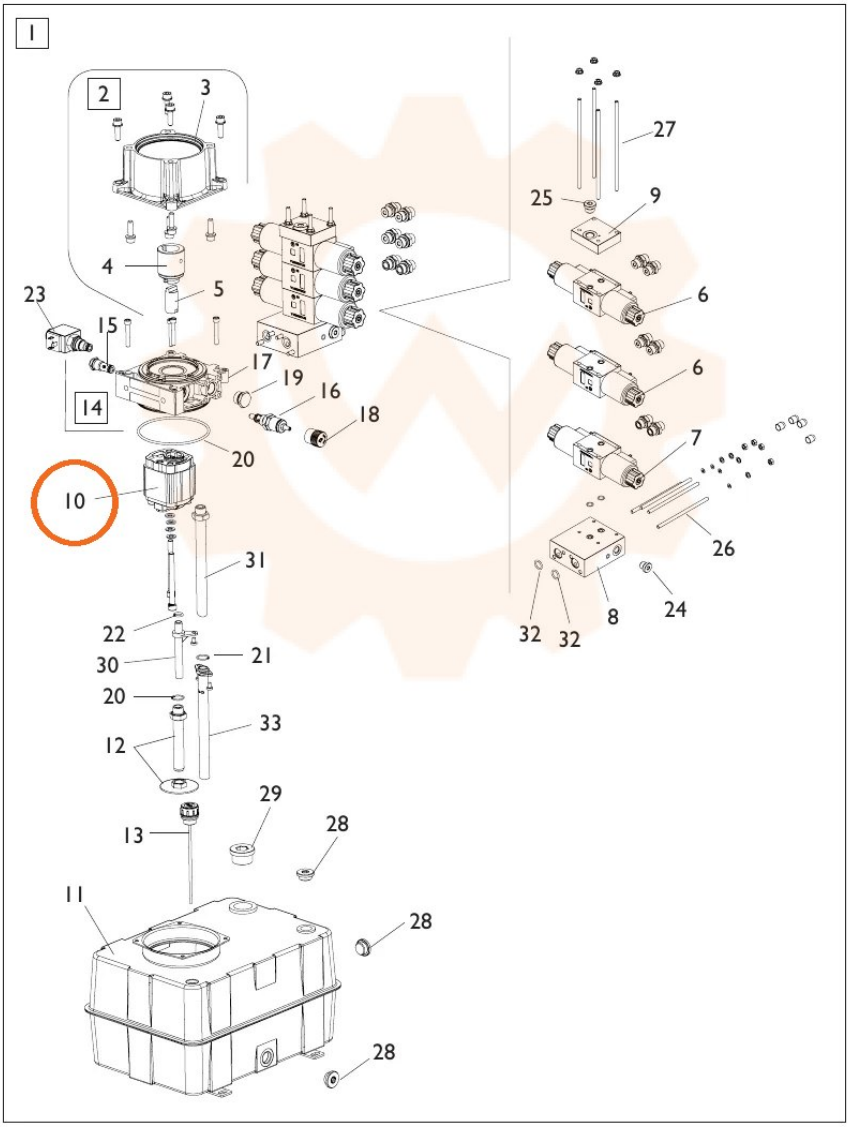

TORNA AL COMPLESSIVO
RETURNS TO OVERALL