Elektromotor hydraulische unit B14 60HZ | Mondolfo Ferro 01 0273 11

Mondolfo Ferro RC104 · 2025 · Tekening 4 · positie 98

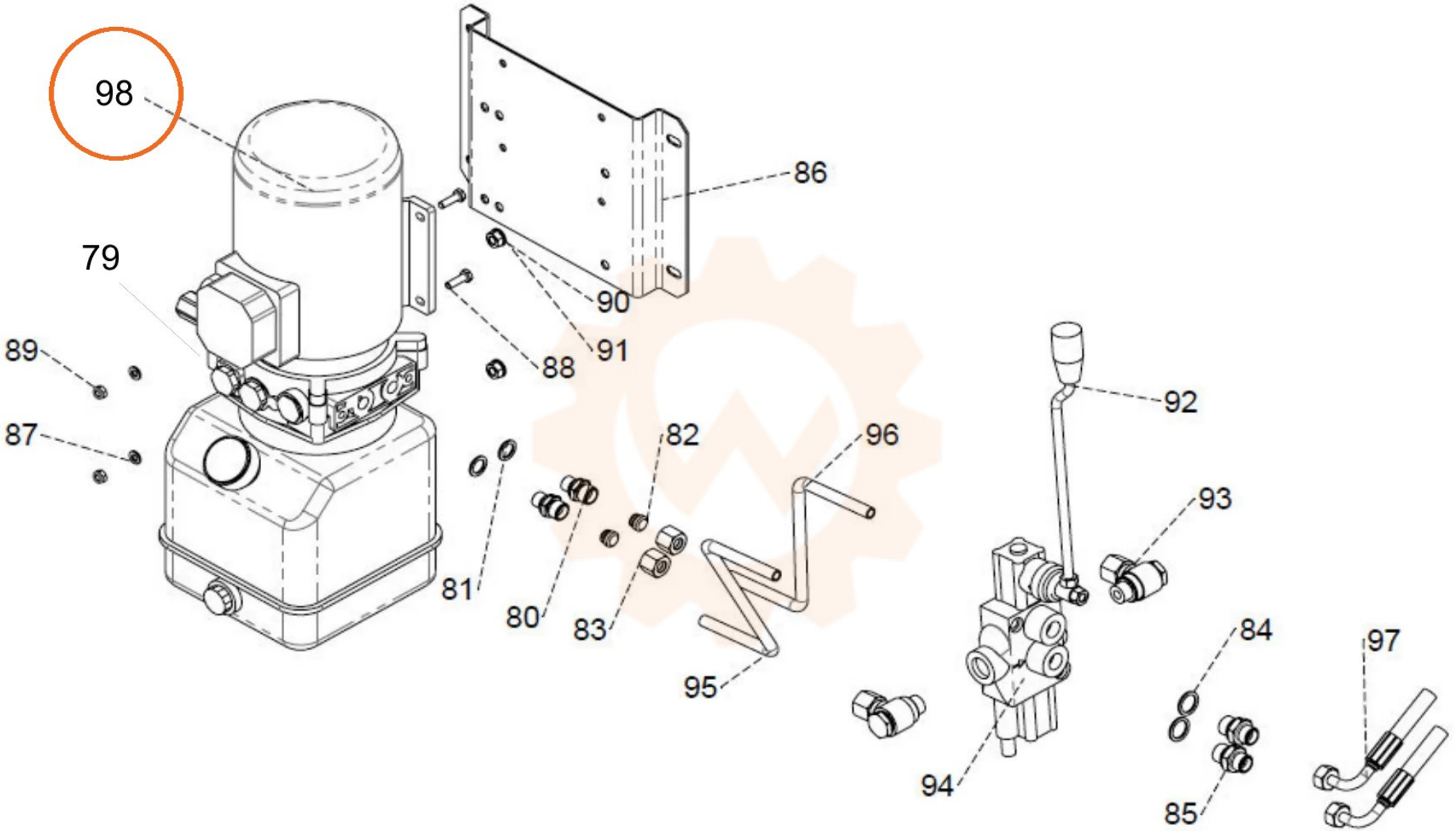
98
86
79
90
91
89
88
87
82
96
92
93
81
80
83
95
84
97
94
85