Drukknop | Mondolfo Ferro 4-111994

Mondolfo Ferro Titan PI240 N-V · 2016 · Tekening 5 · positie 6

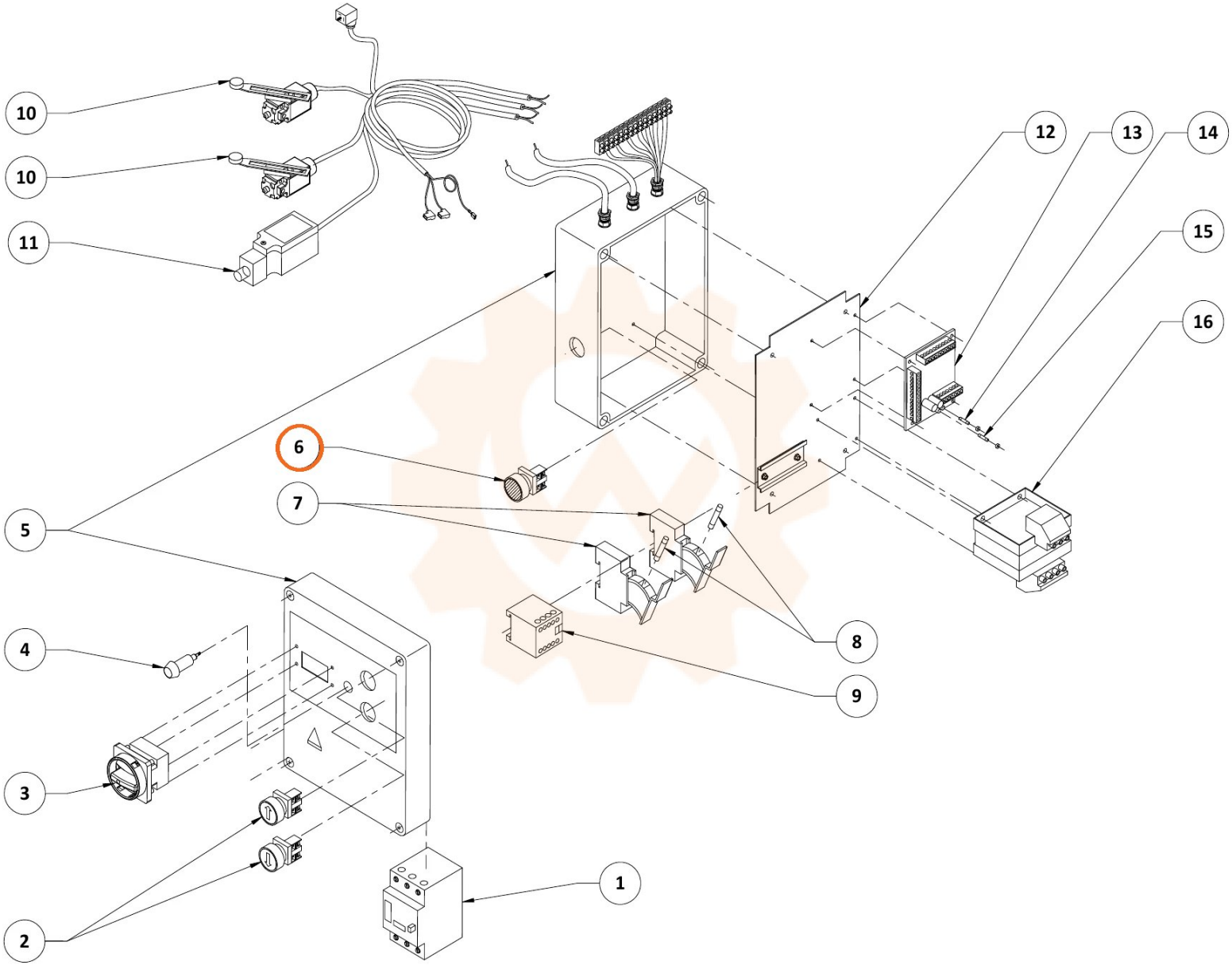
10
10
11
12
13
14
15
16
6
7
5
8
9
4
3
2
1