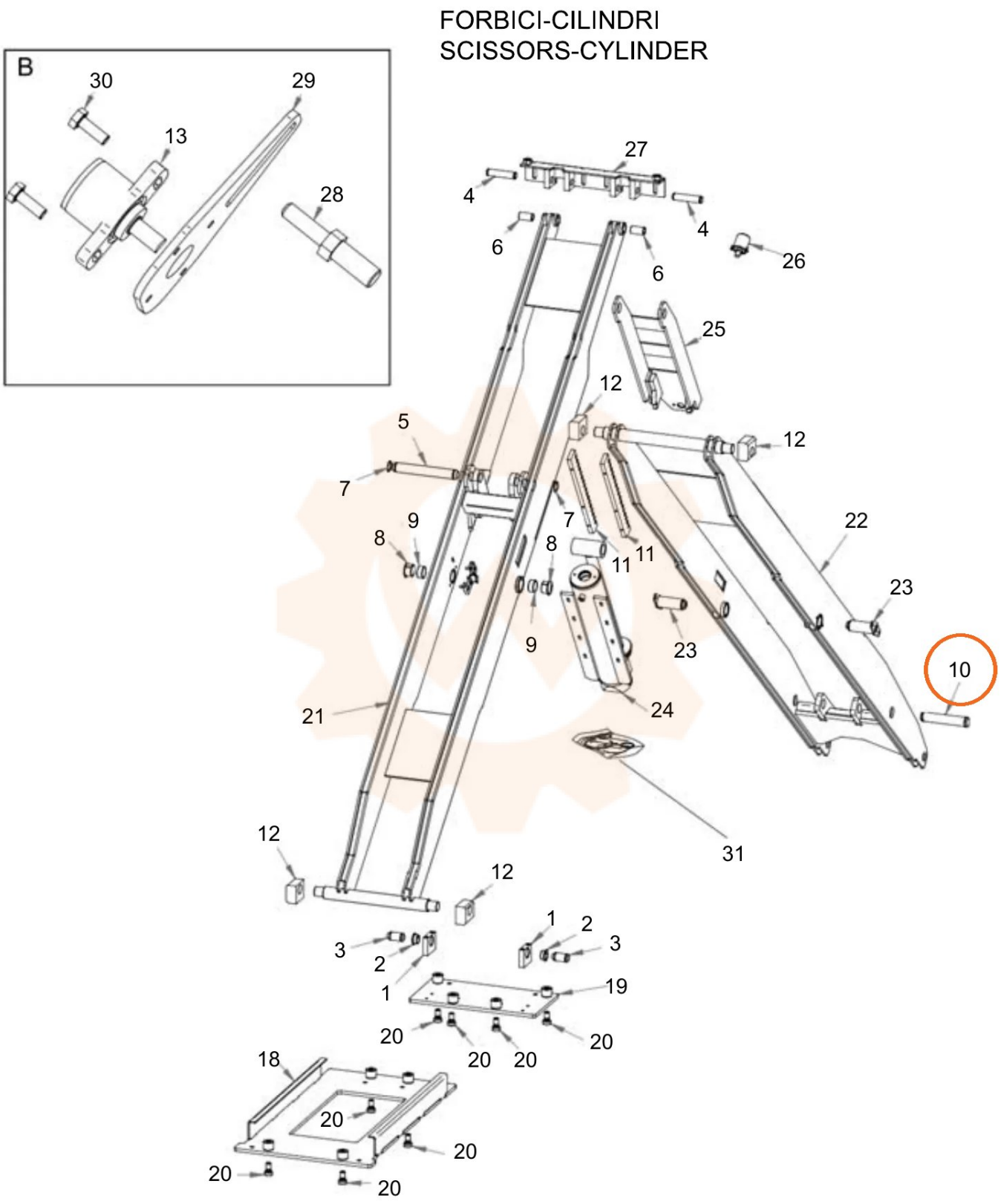
FORBICI-CILINDRI
SCISSORS-CYLINDER
B
30
29
13
28
27
4
4
6
6
26
25
12
5
12
7
7
9
8
8
22
11
11
23
23
9
10
21
24
31
12
12
1
2
3
3
2
1
19
20
20
20
20
18
20
20
20
20