Borgring voor as d. 12 | Mondolfo Ferro 2-00025

Mondolfo Ferro Aquila Tornado · 2025 · Overzichtstekening · positie 2

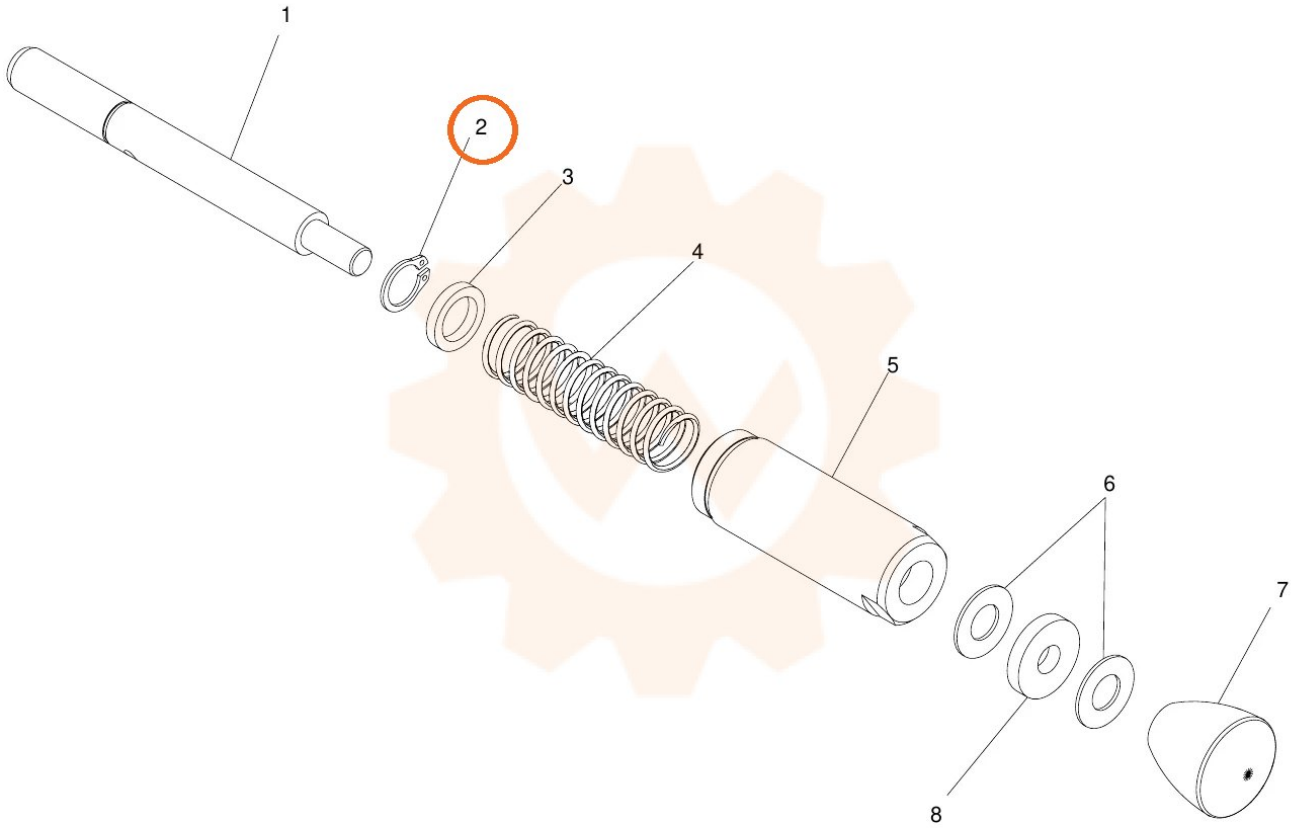
1
2
3
4
5
6
7
8