Micro 10A | Mondolfo Ferro 4-105962

Mondolfo Ferro MT3700 - 3700 Rot · 2013 · Tekening 830 · positie 1001

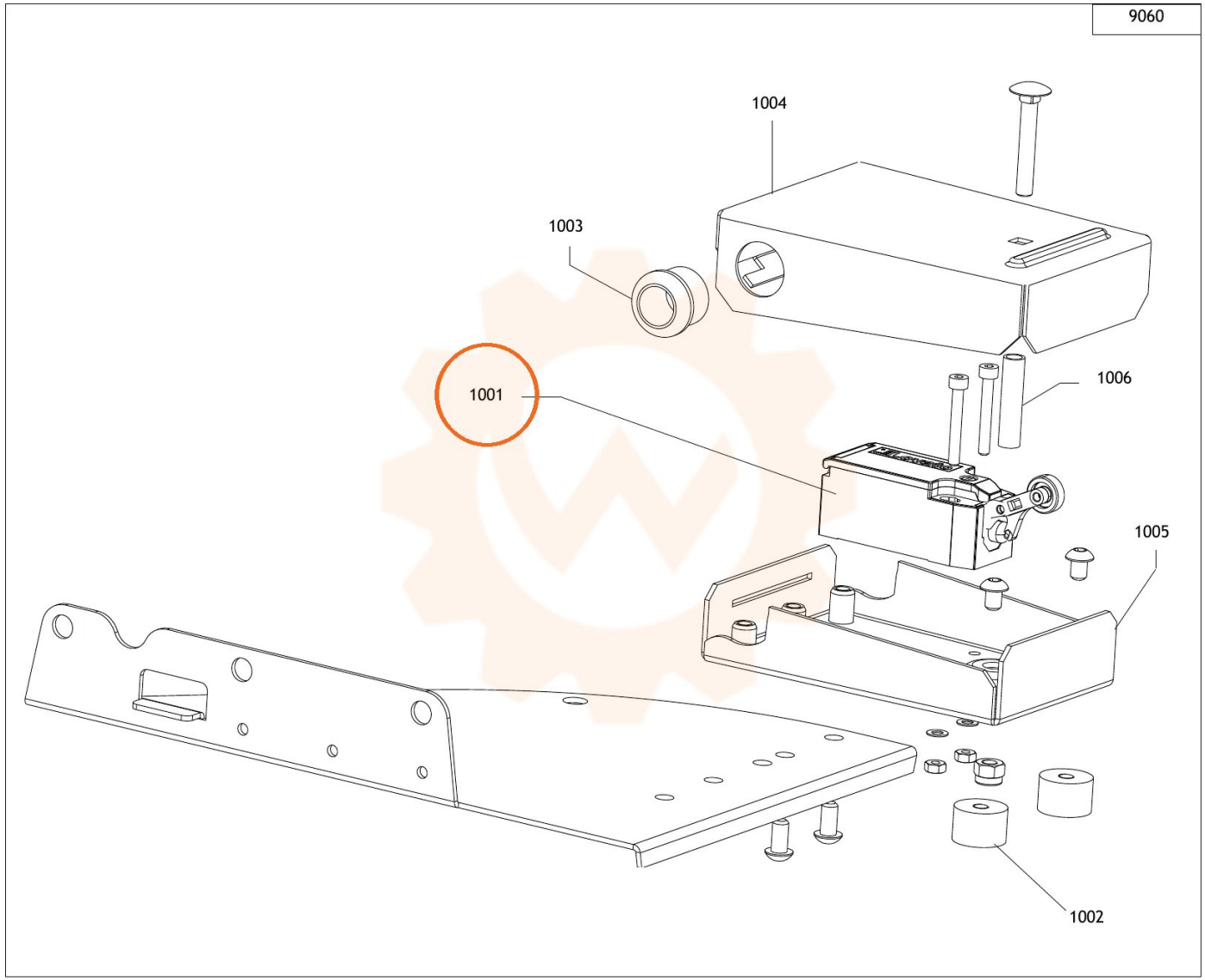
9060
1004
1003
1001
1006
1005
1002