220-4 2-armig trekker met conische zelfspanning, tot 150 mm klembereik, 170 mm spandiepte



BESCHRIJVING

De 2-armig trekkers met conische zelfspanning worden ingezet voor het centrisch trekken van lagers, tandwielen en schijven in alle gangbare maten voor ambacht, werkplaats en industrie. Daarmee kan elk onderdeel worden losgemaakt dat op een as zit en van buiten vrij toegankelijk is. Door het aantrekken van de spankonus worden de trekhaken automatisch gecentreerd. Door de spankonus te bedienen kan het gewenste klembereik worden ingesteld. Bovendien kunnen de trekhaken met behulp van de konus worden voorgespannen om mogelijk afglijden te voorkomen. Inzetbaar zowel als uitwendige trekker als binnentrekker (in combinatie met een slagtrekker of een tegensteun) door eenvoudig omdraaien van de trekhaken en de spankonus.

VOORDEEL

- Zelfcentrering van de armen door het aantrekken van de spanconus
- Spanconus regelt de instelling van de gewenste spandiepte
- Optioneel ombouwbaar van een buitentrekker naar een binnentrekker door het omdraaien van de trekhaken en de spanconus.

STAMGEGEVENS

GTIN [GTIN]	4021176080159
Land van herkomst	DE
Materiaal	Gereedschapsstaal
Serie	220
Brutogewicht [kg]	2,45 kg
Inhoud van de verpakking	1 deel
Verpakkingswet	Rezykkat rHDPE 61
Wereldwijde verkoopbaarheid	Ja (REACH, RoHS, POP, PROP65, TSCA)

ONDERDELEN

- 220-1-33_Spannkonus voor BR 220 & 221
- 220-1-T_Brug
- 220-4-165-P_2 trekhaken (paar)
- 621220_Spindel

APPLICATIE AFBEELDING



DETAILAFBEELDING



2-armig trekker met conische zelfspanning, tot 150 mm klembereik, 170 mm spandiepte

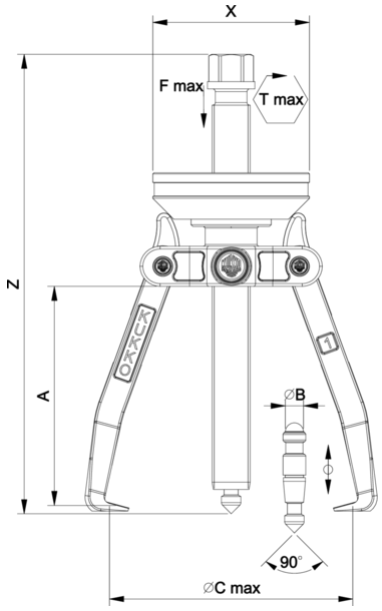

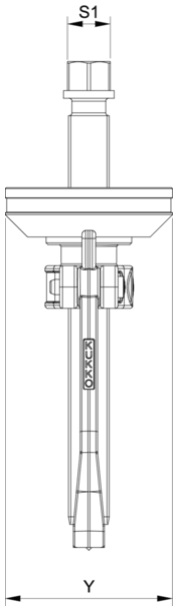

Afkorting	Attribuut	Wert
X	Totale breedte [mm]	100 mm
Y	Totale diepte [mm]	86 mm
Z	Totale hoogte [mm]	250 mm
A	Klemdiepte buiten aftrekken [mm]	170 mm
S1	Breedte over vlakken [mm]	22 mm
Cmin	Spanwijdte buiten aftrekken (min.) [mm]	0 mm
Cmax	Spanbreedte buiten aftrekken (max.) [mm]	150 mm
K	Dikte van de haakwortel aan de punt (klauwdikte K) [mm]	3 mm
J	Haakbasisbreedte (klauwbreedte J) [mm]	24 mm
O	Bruikbare haakbasisdiepte (bruikbare klauwdiepte O) [mm]	15 mm
H	Totale haakworteldiepte (totale klauwdiepte H) [mm]	27 mm
L	Totale klauwdikte (L+1mm) (klauwafstand tot basisoppervlak) [mm]	10 mm
Emin	Spanbreedte binnenverlenging (min.) [mm]	60 mm
Emax	Spanbreedte binnenste verlenging (max.) [mm]	180 mm
Tmax	Max. koppel [Nm]	150 Nm
Fmax	Maximale trekkracht [t]	7 t
Fmax	Max. trekkracht [kN]	70 kN

Afkorting	Attribuut	Wert
X	Totale breedte [mm]	100 mm
Y	Totale diepte [mm]	86 mm
Z	Totale hoogte [mm]	250 mm
A	Klemdiepte buiten aftrekken [mm]	170 mm
S1	Breedte over vlakken [mm]	22 mm
Cmin	Spanwijdte buiten aftrekken (min.) [mm]	0 mm
Cmax	Spanbreedte buiten aftrekken (max.) [mm]	150 mm
K	Dikte van de haakwortel aan de punt (klauwdikte K) [mm]	3 mm
J	Haakbasisbreedte (klauwbreedte J) [mm]	24 mm
O	Bruikbare haakbasisdiepte (bruikbare klauwdiepte O) [mm]	15 mm
H	Totale haakworteldiepte (totale klauwdiepte H) [mm]	27 mm
L	Totale klauwdikte (L+1mm) (klauwafstand tot basisoppervlak) [mm]	10 mm
Emin	Spanbreedte binnenverlenging (min.) [mm]	60 mm
Emax	Spanbreedte binnenste verlenging (max.) [mm]	180 mm
Tmax	Max. koppel [Nm]	150 Nm
Fmax	Maximale trekkracht [t]	7 t
Fmax	Max. trekkracht [kN]	70 kN

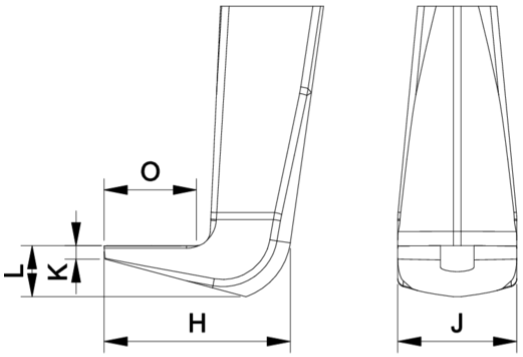

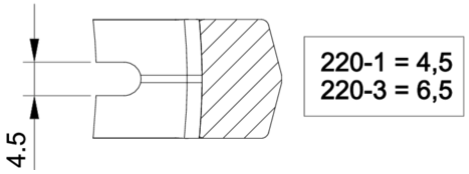

Afkorting	Attribuut	Wert
X	Totale breedte [mm]	100 mm
Y	Totale diepte [mm]	86 mm
Z	Totale hoogte [mm]	250 mm
A	Klemdiepte buiten aftrekken [mm]	170 mm
S1	Breedte over vlakken [mm]	22 mm
Cmin	Spanwijdte buiten aftrekken (min.) [mm]	0 mm
Cmax	Spanbreedte buiten aftrekken (max.) [mm]	150 mm
K	Dikte van de haakwortel aan de punt (klauwdikte K) [mm]	3 mm
J	Haakbasisbreedte (klauwbreedte J) [mm]	24 mm
O	Bruikbare haakbasisdiepte (bruikbare klauwdiepte O) [mm]	15 mm
H	Totale haakworteldiepte (totale klauwdiepte H) [mm]	27 mm
L	Totale klauwdikte (L+1mm) (klauwafstand tot basisoppervlak) [mm]	10 mm
Emin	Spanbreedte binnenverlenging (min.) [mm]	60 mm
Emax	Spanbreedte binnenste verlenging (max.) [mm]	180 mm
Tmax	Max. koppel [Nm]	150 Nm
Fmax	Maximale trekkracht [t]	7 t
Fmax	Max. trekkracht [kN]	70 kN