Sluitring d. 6X18X1,5 | Mondolfo Ferro 2-00679

Mondolfo Ferro Aquila Tornado · 2025 · Overzichtstekening · positie 21

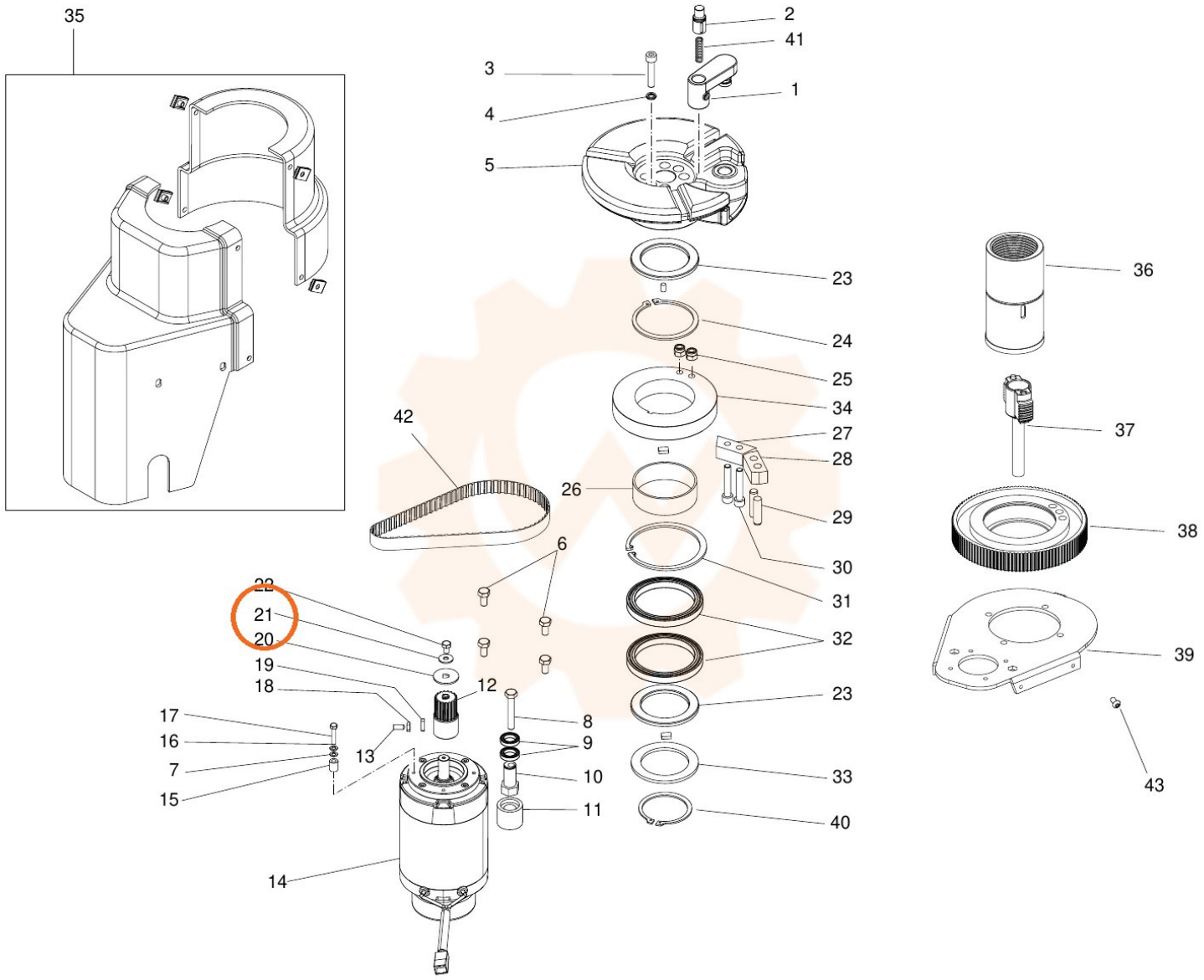
35
2
41
3
1
4
5
23
24
25
34
42
27
28
26
29
6
30
31
22
21
20
32
19
18
12
23
17
8
16
9
13
7
10
15
11
33
40
14
36
37
38
39
43