Sluitring D. 4 x 12 | Mondolfo Ferro 2-91679

Mondolfo Ferro TB124 HY Reverse · 2025 · Overzichtstekening · positie 5 (4 keer op deze tekening)

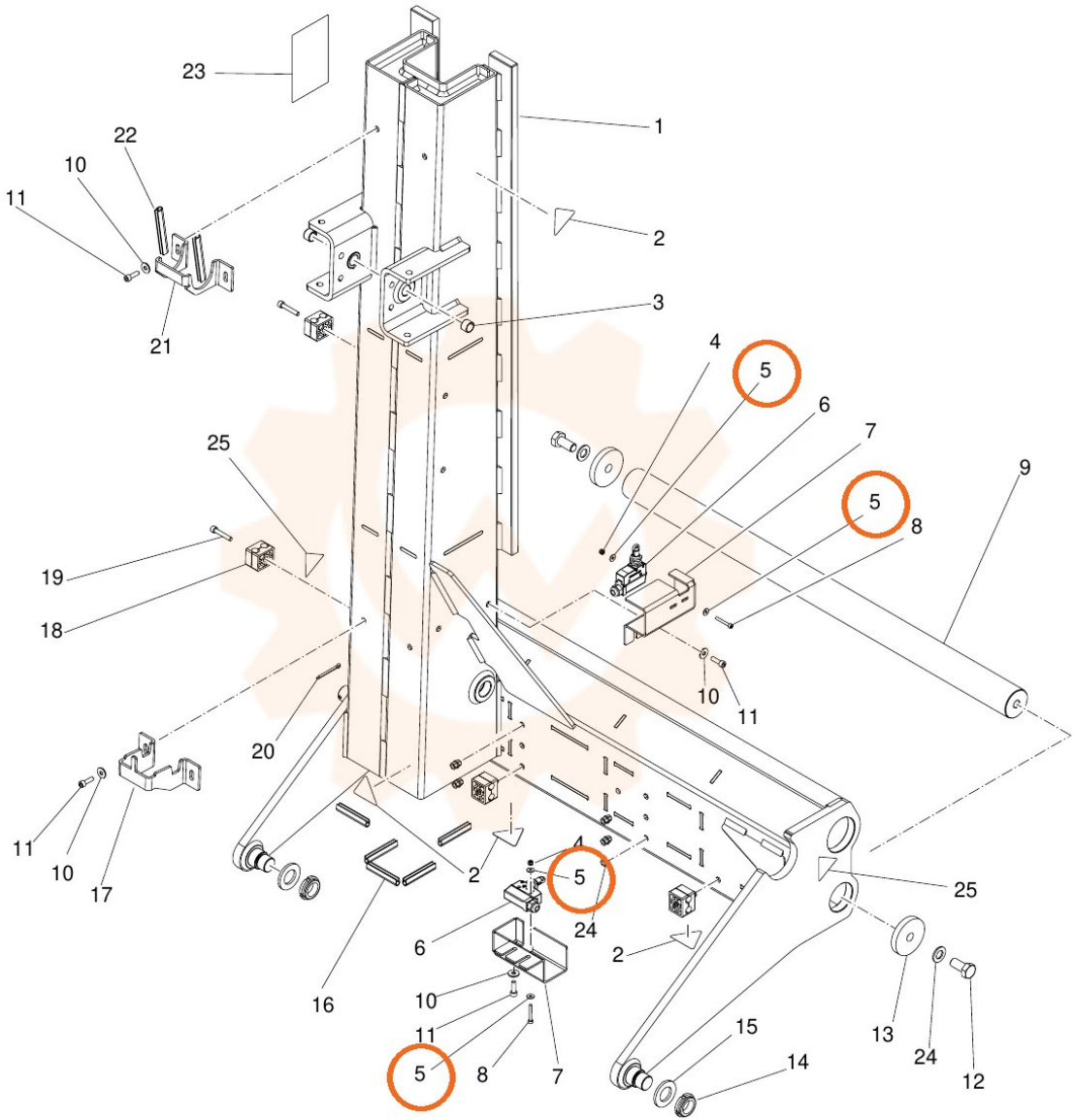
23
1
22
10
11
2
21
3
4
5
6
7
25
9
5
8
19
18
10
11
20
11
10
17
2
4
5
25
24
6
2
16
10
11
15
13
5
8
7
14
24
12