Pen | Mondolfo Ferro 4-328768

Mondolfo Ferro Titan X132 L · 2009 · Tekening 6 · positie 506 (4 keer op deze tekening)

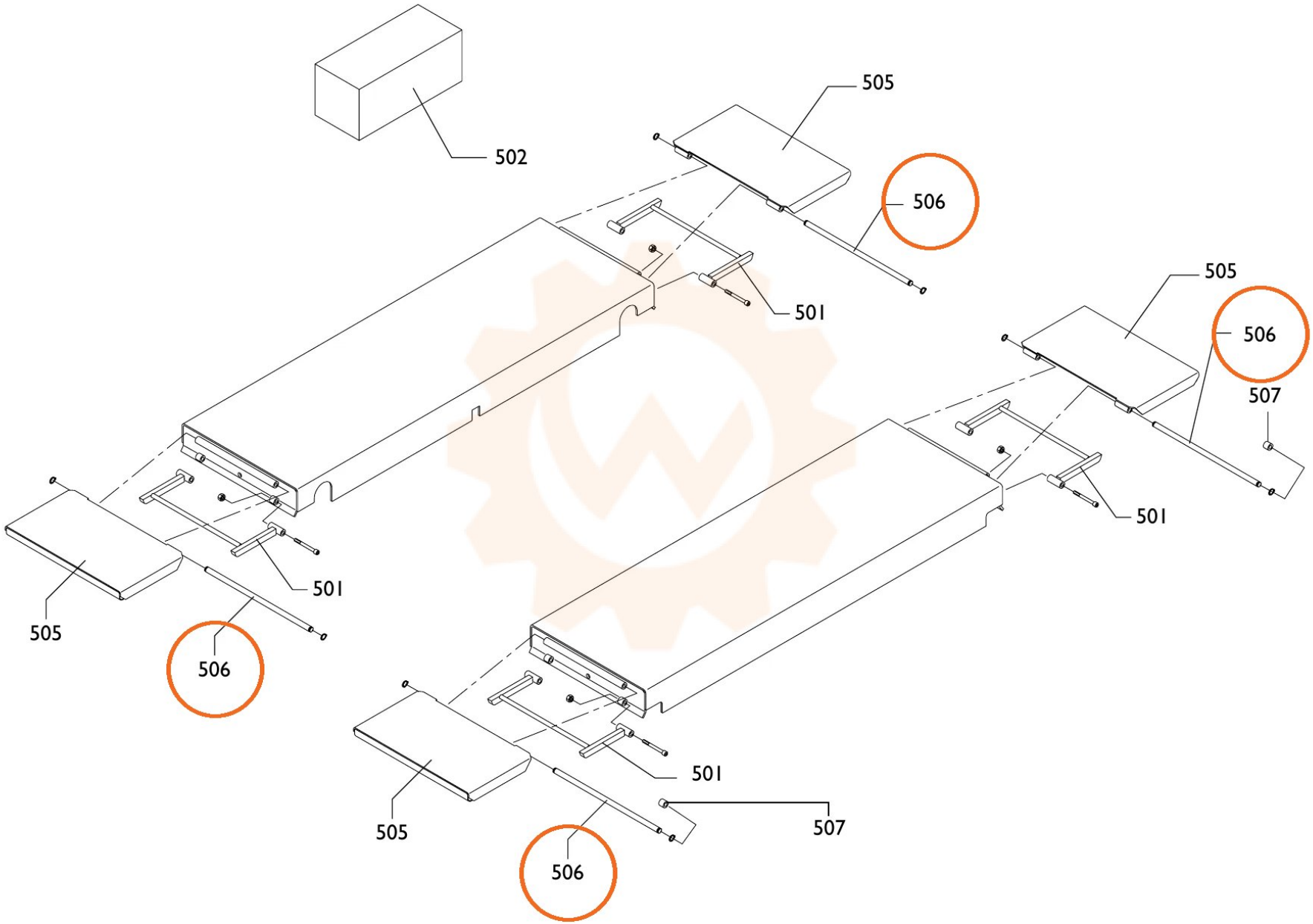
502
505
506
501
505
506
501
505
506
507
501
505
506
501
507