GRUPPO RILEVATORE INTERNO
INTERNAL DETECTOR GROUP

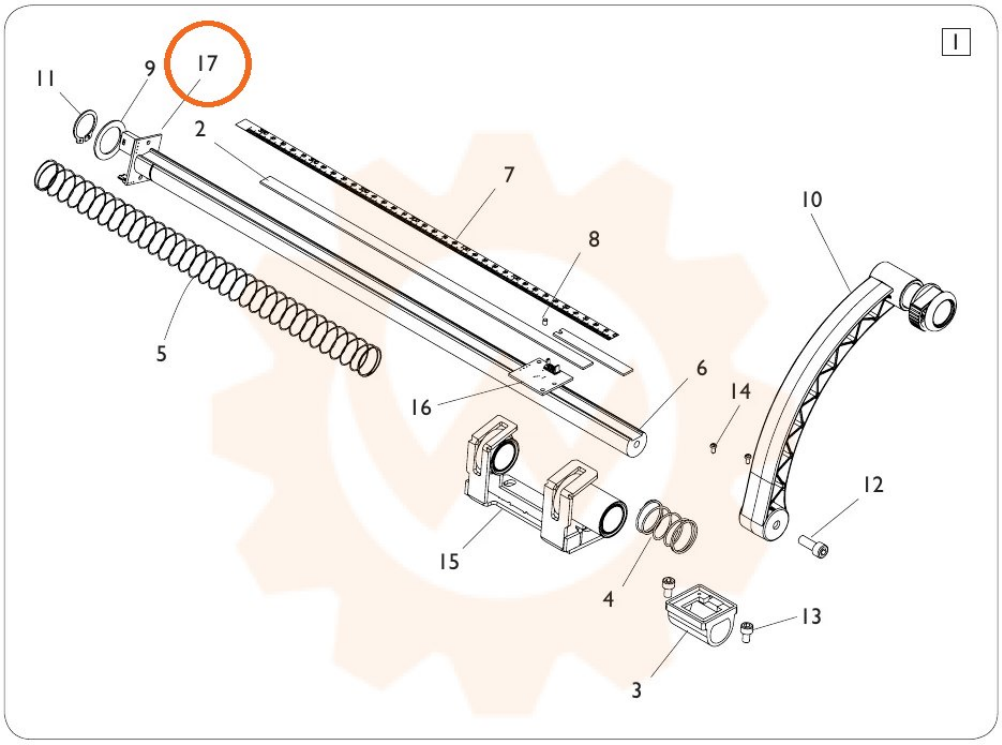

TORNA AL COMPLESSIVO
RETURNS TO OVERALL