GRUPPO CARRELLO
CARRIAGE GROUP

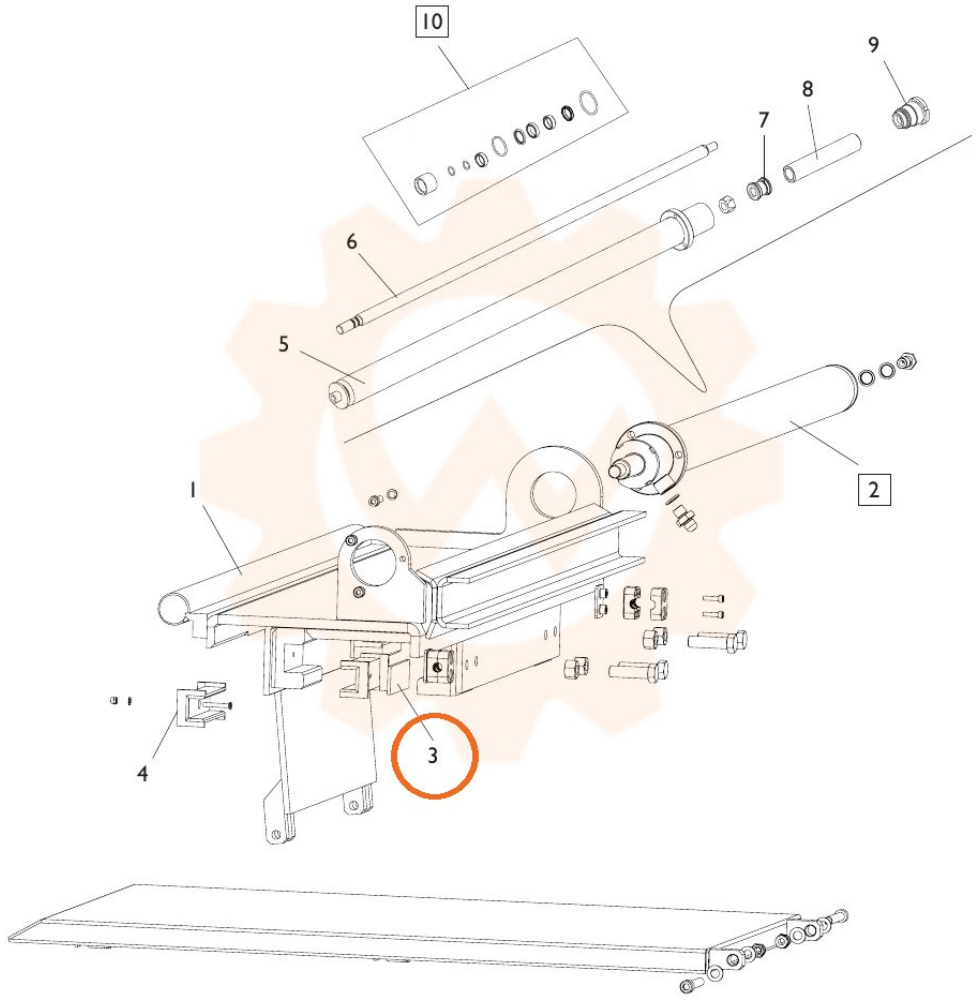

TORNA AL COMPLESSIVO
RETURNS TO OVERALL