Steun | Mondolfo Ferro 2-02255

Mondolfo Ferro Trb Roller 10 Trb Roller 20 · 2020 · Tekening 10 · positie 5

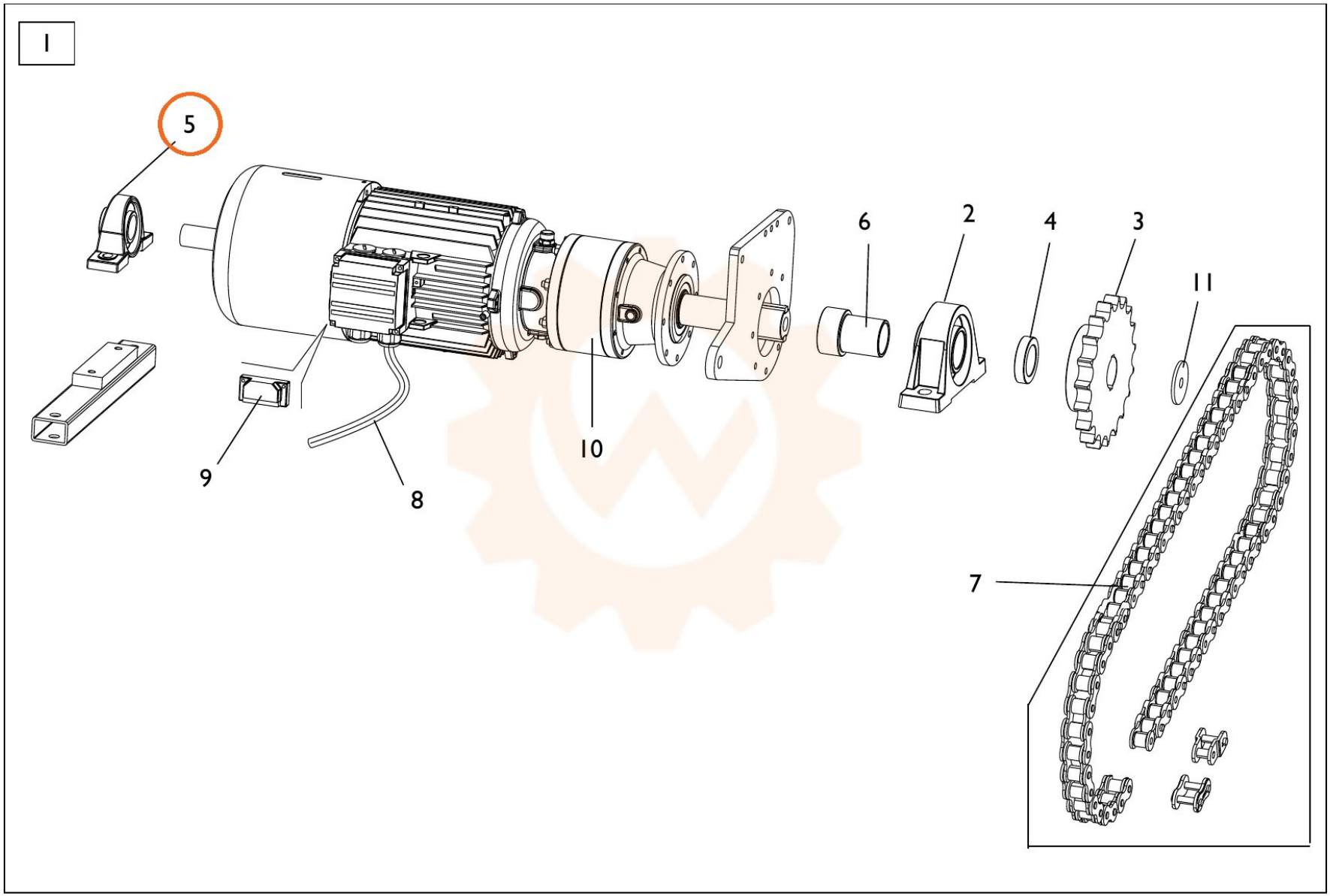
1
5
6
2
4
3
11
10
9
8
7