Knopschakelaar | Mondolfo Ferro TC-E-270BA31

Mondolfo Ferro Titan PI 255HC · 2025 · Tekening 53 · positie 4

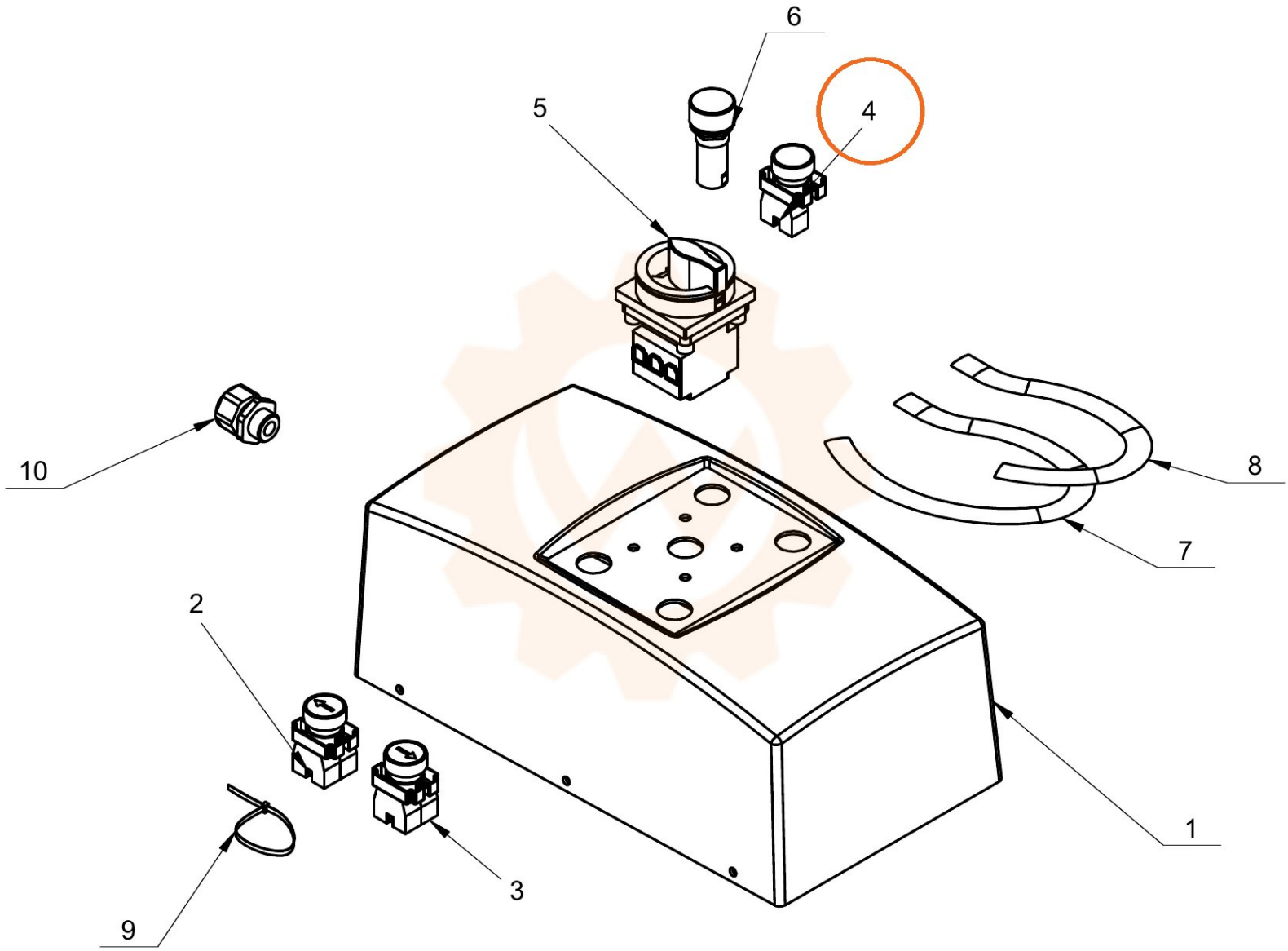
6
5
4
10
8
7
2
1
3
9