203-1 Trekker, 2- en 3-armig, met omkeerbare trekhaken, combi-brug, tot 180 mm klembereik, 85 mm spandiepte



BESCHRIJVING

De 2- en 3-armige trekker met combi-brug beschikt over draaibare en omkeerbare trekhaken en wordt gebruikt voor centrisch trekken van lagers, tandwielen en schijven in alle gangbare maten voor Ambacht, werkplaats en Industrie. Hiermee kan elk onderdeel worden losgemaakt dat op een as zit en van buitenaf vrij toegankelijk is. De zwenkbare trekhaken met verstelbaar klembereik zijn aan beide zijden toepasbaar. Afhankelijk van de uitvoering verschilt de klauwvorm. Dankzij de combi-brug kan de trekker zowel 2-armig als 3-armig worden gebruikt. De 3-armigheid garandeert een gelijkmatige lastverdeling en daardoor een bijzonder zekere grip op het af te trekken onderdeel.

TOEPASSINGSGEBIED

Voor het centrisch trekken van lagers, tandwielen en schijven in alle gangbare maten voor Ambacht, werkplaats en Industrie.

VOORDEEL

- Dankzij de combi-brug kan de trekker worden ingezet voor 2-armig en 3-armig trekken
- Verstelbare en om 180° draaibare trekhaken voor de individuele aanpassing van de spandiepte
- Draaibare trekhaken bieden veelzijdige instelmogelijkheden
- Trekhaken met verschillende klauwvormen voor flexibel werken
- Het uiteinde van de klauw met een sleuf biedt houvast voor een schroef ter extra ondersteuning bij het trekken.
- Veilig opzetten van de spindel dankzij de draaibare spindelpunt, zowel op gladde oppervlakken als bij centreringen (Switch Technology)
- De 3-armige uitvoering zorgt voor een gelijkmatige krachtverdeling en maakt grotere trekkrachten mogelijk.
- Anti-slipinrichting aan de spindelkop voor veilig werken met Sleutels
- Spindeluitloop ter bescherming van de Schroefdraad

OPERATIE

De trekhaken van buiten tegen het af te trekken onderdeel plaatsen.

De klauwen onder het onderdeel zwenken.

De spindel ter fixatie handmatig op druk trekken.

De Zeskant aan de spindelkop met een ratel of een steekringsleutel in beweging zetten totdat het onderdeel los is.

APPLICATIE AFBEELDING



DETAILAFBEELDING



STAMGEGEVENS

GTIN [GTIN]	4021176027741
Land van herkomst	DE
Materiaal	Gereedschapsstaal
Serie	203
Brutogewicht [kg]	1,26 kg
Inhoud van de verpakking	1 deel
Verpakkingswet	PAPPE PAP 21
Wereldwijde verkoopbaarheid	Ja (REACH, RoHS, POP, PROP65, TSCA)

ONDERDELEN

- 202-1-85-S_3 trekhaken (set)
- 203-1-T_Brug
- 612140_Tweezijdige spindelpunt
- 614135_Spindel

Trekker, 2- en 3-armig, met omkeerbare trekhaken, combi-brug, tot 180 mm klembereik, 85 mm spandiepte

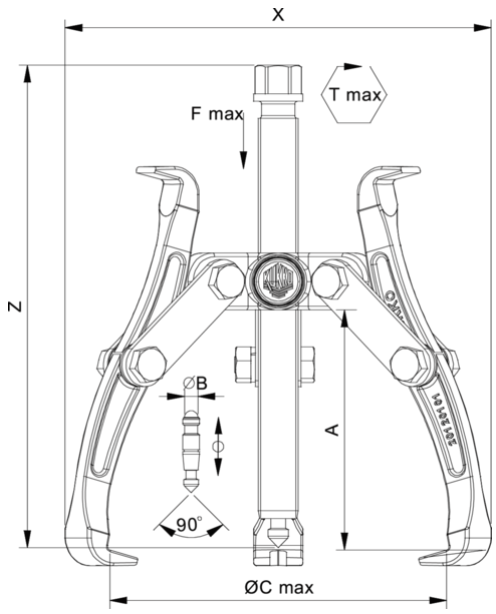

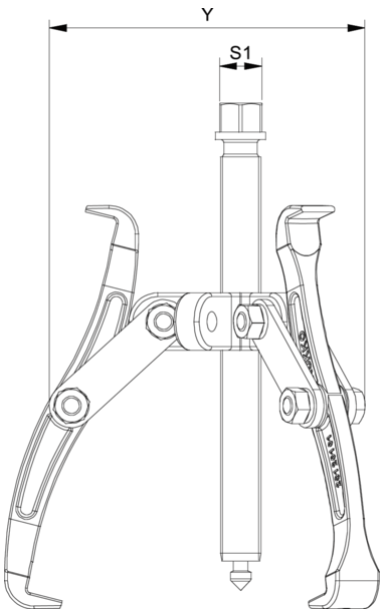

Afkorting	Attribuut	Wert
X	Totale breedte [mm]	197 mm
Y	Totale diepte [mm]	197 mm
Z	Totale hoogte [mm]	155 mm
A	Klemdiepte buiten aftrekken [mm]	85 mm
S1	Breedte over vlakken [mm]	17 mm
Cmin	Spanwijdte buiten aftrekken (min.) [mm]	0 mm
Cmax	Spanbreedte buiten aftrekken (max.) [mm]	180 mm
K	Dikte van de haakwortel aan de punt (klauwdikte K) [mm]	2 mm
J	Haakbasisbreedte (klauwbreedte J) [mm]	15 mm
O	Bruikbare haakbasisdiepte (bruikbare klauwdiepte O) [mm]	9 mm
H	Totale haakworteldiepte (totale klauwdiepte H) [mm]	22,5 mm
L	Totale klauwdikte (L+1mm) (klauwafstand tot basisoppervlak) [mm]	7 mm
Emin	Spanbreedte binnenverlenging (min.) [mm]	60 mm
Tmax	Max. koppel [Nm]	75 Nm
Fmax	Maximale trekkracht [t]	5 t
Fmax	Max. trekkracht [kN]	50 kN

Afkorting	Attribuut	Wert
X	Totale breedte [mm]	197 mm
Y	Totale diepte [mm]	197 mm
Z	Totale hoogte [mm]	155 mm
A	Klemdiepte buiten aftrekken [mm]	85 mm
S1	Breedte over vlakken [mm]	17 mm
Cmin	Spanwijdte buiten aftrekken (min.) [mm]	0 mm
Cmax	Spanbreedte buiten aftrekken (max.) [mm]	180 mm
K	Dikte van de haakwortel aan de punt (klauwdikte K) [mm]	2 mm
J	Haakbasisbreedte (klauwbreedte J) [mm]	15 mm
O	Bruikbare haakbasisdiepte (bruikbare klauwdiepte O) [mm]	9 mm
H	Totale haakworteldiepte (totale klauwdiepte H) [mm]	22,5 mm
L	Totale klauwdikte (L+1mm) (klauwafstand tot basisoppervlak) [mm]	7 mm
Emin	Spanbreedte binnenverlenging (min.) [mm]	60 mm
Tmax	Max. koppel [Nm]	75 Nm
Fmax	Maximale trekkracht [t]	5 t
Fmax	Max. trekkracht [kN]	50 kN

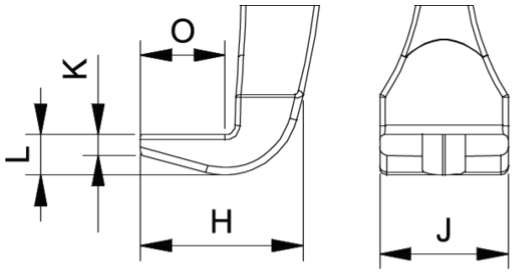

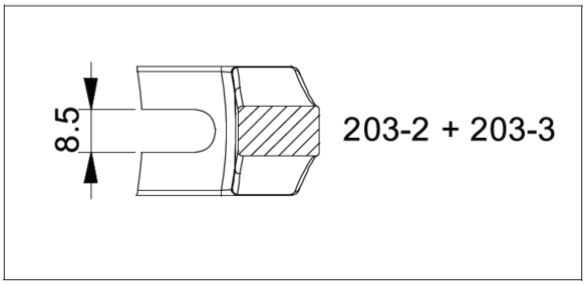

Afkorting	Attribuut	Wert
X	Totale breedte [mm]	197 mm
Y	Totale diepte [mm]	197 mm
Z	Totale hoogte [mm]	155 mm
A	Klemdiepte buiten aftrekken [mm]	85 mm
S1	Breedte over vlakken [mm]	17 mm
Cmin	Spanwijdte buiten aftrekken (min.) [mm]	0 mm
Cmax	Spanbreedte buiten aftrekken (max.) [mm]	180 mm
K	Dikte van de haakwortel aan de punt (klauwdikte K) [mm]	2 mm
J	Haakbasisbreedte (klauwbreedte J) [mm]	15 mm
O	Bruikbare haakbasisdiepte (bruikbare klauwdiepte O) [mm]	9 mm
H	Totale haakworteldiepte (totale klauwdiepte H) [mm]	22,5 mm
L	Totale klauwdikte (L+1mm) (klauwafstand tot basisoppervlak) [mm]	7 mm
Emin	Spanbreedte binnenverlenging (min.) [mm]	60 mm
Tmax	Max. koppel [Nm]	75 Nm
Fmax	Maximale trekkracht [t]	5 t
Fmax	Max. trekkracht [kN]	50 kN

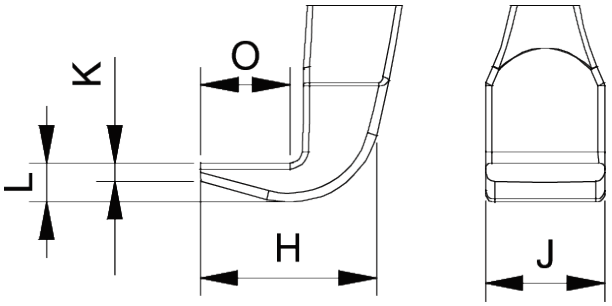

Afkorting	Attribuut	Wert
X	Totale breedte [mm]	197 mm
Y	Totale diepte [mm]	197 mm
Z	Totale hoogte [mm]	155 mm
A	Klemdiepte buiten aftrekken [mm]	85 mm
S1	Breedte over vlakken [mm]	17 mm
Cmin	Spanwijdte buiten aftrekken (min.) [mm]	0 mm
Cmax	Spanbreedte buiten aftrekken (max.) [mm]	180 mm
K	Dikte van de haakwortel aan de punt (klauwdikte K) [mm]	2 mm
J	Haakbasisbreedte (klauwbreedte J) [mm]	15 mm
O	Bruikbare haakbasisdiepte (bruikbare klauwdiepte O) [mm]	9 mm
H	Totale haakworteldiepte (totale klauwdiepte H) [mm]	22,5 mm
L	Totale klauwdikte (L+1mm) (klauwafstand tot basisoppervlak) [mm]	7 mm
Emin	Spanbreedte binnenverlenging (min.) [mm]	60 mm
Tmax	Max. koppel [Nm]	75 Nm
Fmax	Maximale trekkracht [t]	5 t
Fmax	Max. trekkracht [kN]	50 kN