Vergrendelhendel | Mondolfo Ferro 4-104241

Mondolfo Ferro Aquila AS 933 · 2019 · Tekening 3 · positie 18

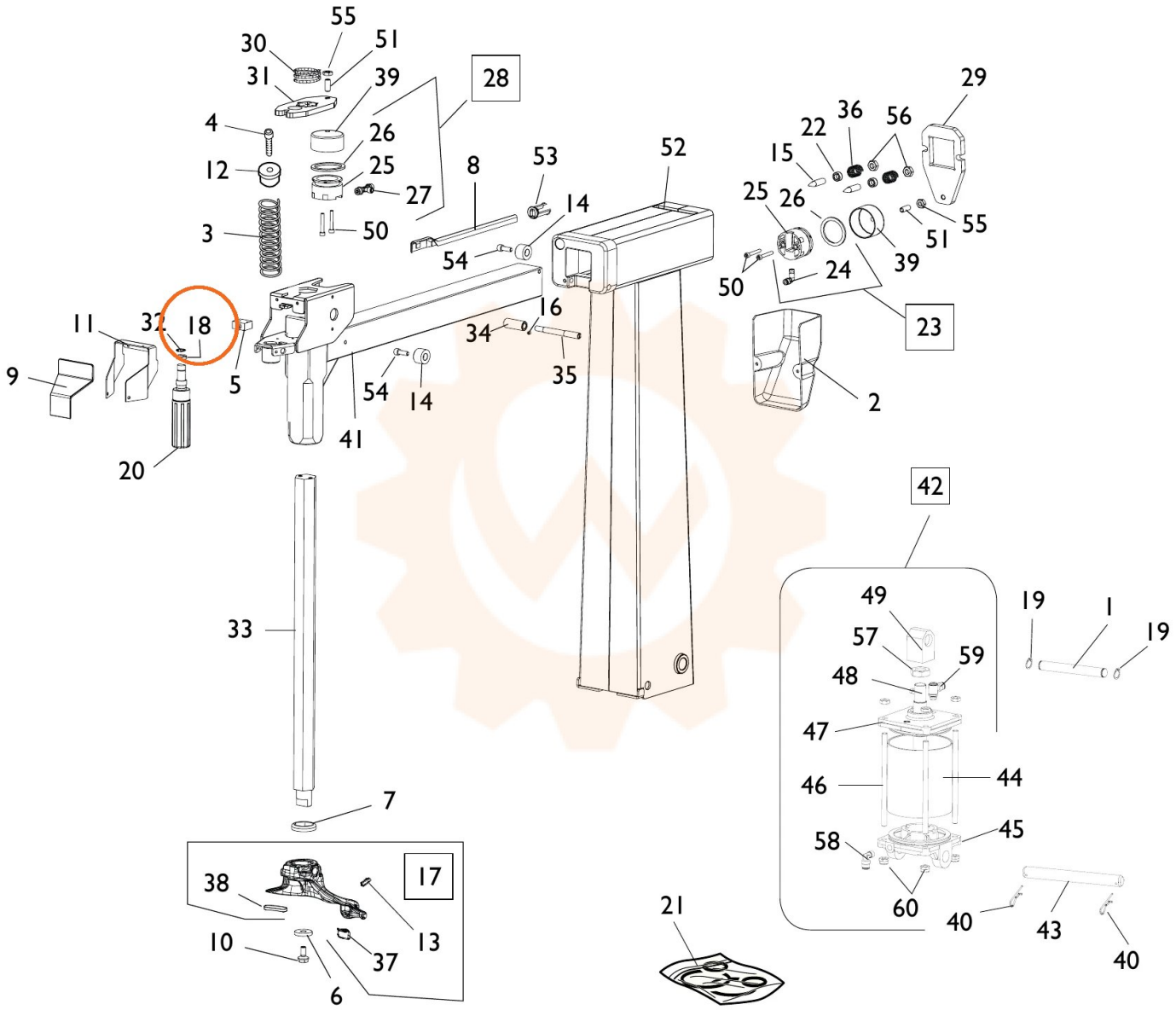
55
30
51
31
39
28
4
26
12
25
27
3
50
8
53
14
54
52
29
36
56
22
15
25
26
55
51
39
24
50
23
11
32
18
16
34
35
9
5
54
14
41
2
20
42
33
49
19
1
19
57
59
48
47
46
44
7
58
45
17
38
60
40
43
40
21
10
13
37
6