Pad | Mondolfo Ferro 4-326483

Mondolfo Ferro Titan P250 EC · 2007 · Tekening 5 · positie 506

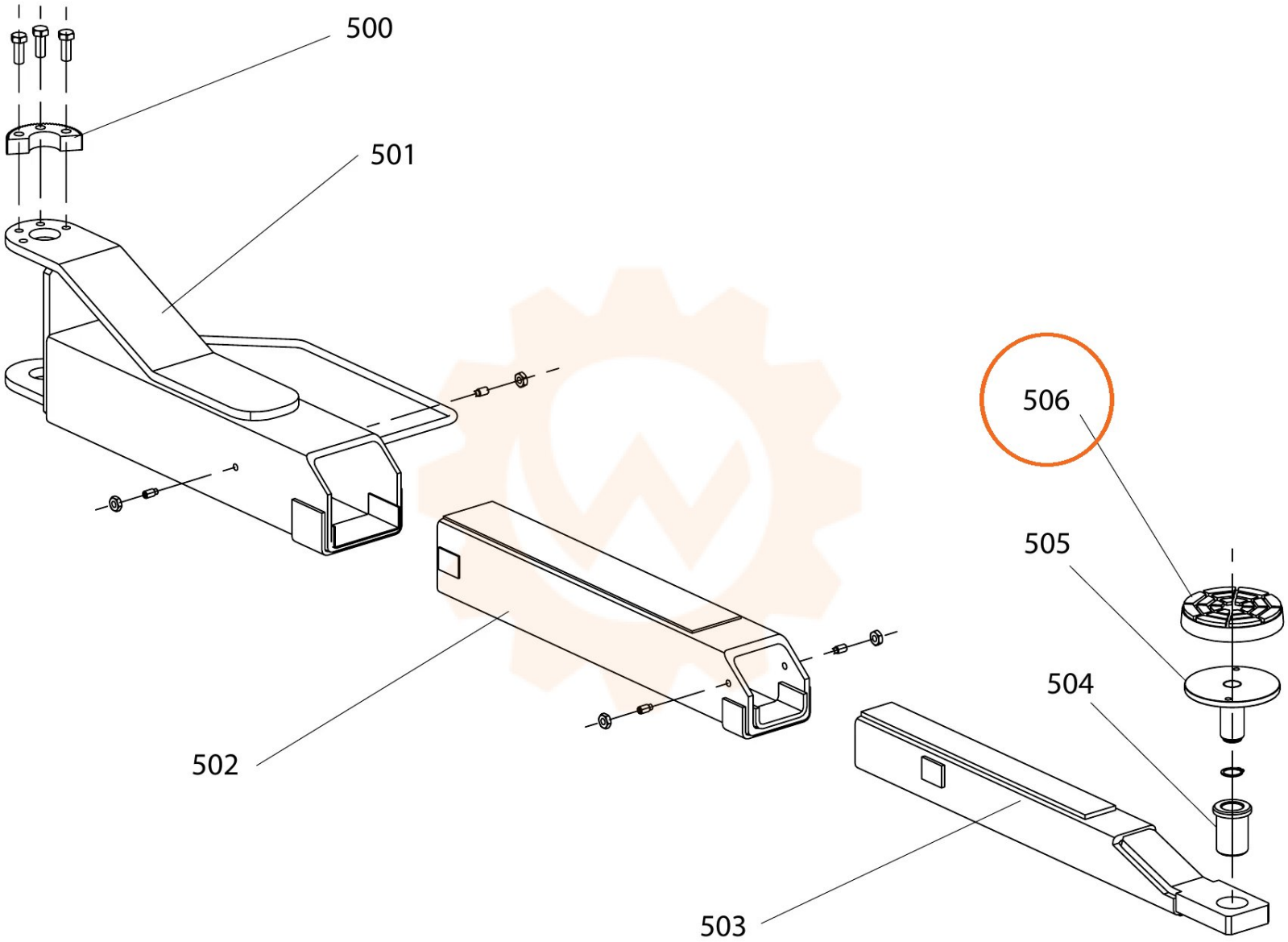
500
501
502
503
504
505
506