17-0 Mestrekker met snelspan-drukspindel, scheidingsdiameter 8 mm - 60 mm, 21 mm bruikbare snijdiepte



TOEPASSINGSGEBIED

Voor het trekken van kogellagers, rollagers, binnenringen en andere vlak aanliggende delen in ambacht, industrie en werkplaats.

VOORDEEL

- Een eenvoudige en veilige bediening wordt mogelijk gemaakt door de snelspan-drukspindel
- De scherpe snijkanten maken trekken mogelijk waar andere trekmethoden niet toepasbaar zijn.
- Door het verschroeven van mestrekker en Hulptrekker wordt de hoogste stabiliteit bij het trekken gewaarborgd
- Als de scheidingsbekken omgekeerd in het spanapparaat worden geschroefd, wordt het steunvlak vergroot en wordt er voorzichtiger afgetrokken.

OPERATIE

- De scherpe snijkanten van de mestrekker achter het onderdeel drukken
- Scheidingsbekken door bediening van de drukspindel spannen en erop letten dat de scheidingsmessen tot aan de aanslag onder het af te trekken onderdeel zitten
- Trekbout van de Hulptrekker tot aan de aanslag in de schroefdraadgaten van de mestrekker schroeven
- De mestrekker vasthouden en het betreffende onderdeel door het aandraaien van de spanmoer veilig en zorgvuldig trekken

STAMGEGEVENS

GTIN [GTIN]	4021176008108
Land van herkomst	DE
Materiaal	Gereedschapsstaal
Serie	17
Brutogewicht [kg]	0,95 kg
Inhoud van de verpakking	1 deel
Verpakkingswet	Rezykkat rHDPE 61
Wereldwijde verkoopbaarheid	Ja (REACH, RoHS, POP, PROP65, TSCA)

GESCHIKT VOOR

- 18-0_Hulptrekker

ONDERDELEN

- 017140_zijbout met moer
- 17-0-06_Drukspindel
- 17-0-T_Brug

APPLICATIE AFBEELDING



DETAILAFBEELDING



Mestrekker met snelspan-drukspindel, scheidingsdiameter 8 mm - 60 mm, 21 mm bruikbare snijdiepte

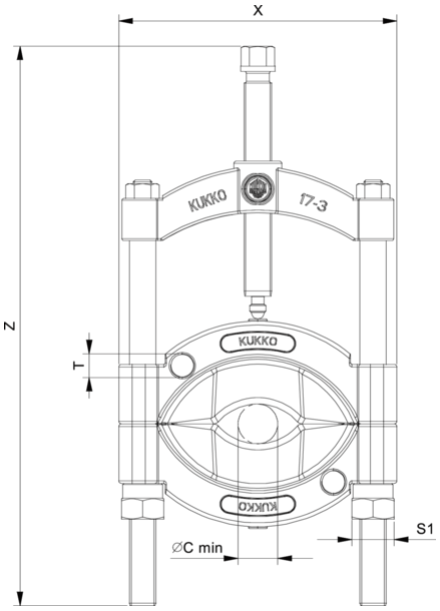

Afkorting	Attribuut	Wert
X	Totale breedte [mm]	100 mm
Y	Totale diepte [mm]	19,5 mm
Z	Totale hoogte [mm]	205 mm
S1	Breedte over vlakken [mm]	17 mm
Cmin	Scheidingsdiameter (min.) [mm]	8 mm
Cmax	Scheidingsdiameter (max.) [mm]	60 mm
K	Snijranddikte bij de punt [mm]	0,3 mm
O	Bruikbare sneeuwhoogte [mm]	21 mm
H	Totale snijkanthoogte [mm]	39,5 mm
L	Dikte achterste snijrand [mm]	5,5 mm
T1	Bevestigingsdraad voor trekbout [nominale afmeting]	M10

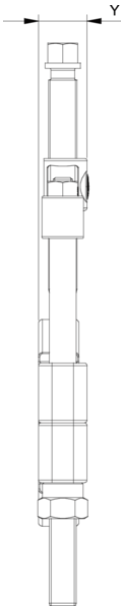

Afkorting	Attribuut	Wert
X	Totale breedte [mm]	100 mm
Y	Totale diepte [mm]	19,5 mm
Z	Totale hoogte [mm]	205 mm
S1	Breedte over vlakken [mm]	17 mm
Cmin	Scheidingsdiameter (min.) [mm]	8 mm
Cmax	Scheidingsdiameter (max.) [mm]	60 mm
K	Snijranddikte bij de punt [mm]	0,3 mm
O	Bruikbare sneeuwhoogte [mm]	21 mm
H	Totale snijkanthoogte [mm]	39,5 mm
L	Dikte achterste snijrand [mm]	5,5 mm
T1	Bevestigingsdraad voor trekbout [nominale afmeting]	M10

A-A

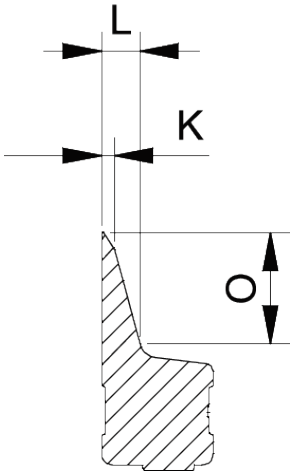

Afkorting	Attribuut	Wert
X	Totale breedte [mm]	100 mm
Y	Totale diepte [mm]	19,5 mm

Z	Totale hoogte [mm]	205 mm
S1	Breedte over vlakken [mm]	17 mm
Cmin	Scheidingsdiameter (min.) [mm]	8 mm
Cmax	Scheidingsdiameter (max.) [mm]	60 mm
K	Snijranddikte bij de punt [mm]	0,3 mm
O	Bruikbare sneeuwhoogte [mm]	21 mm
H	Totale snijkanthoogte [mm]	39,5 mm
L	Dikte achterste snijrand [mm]	5,5 mm
T1	Bevestigingsdraad voor trekbout [nominale afmeting]	M10