# GRUPPO RILEVATORE INTERNO
# INTERNAL DETECTOR GROUP

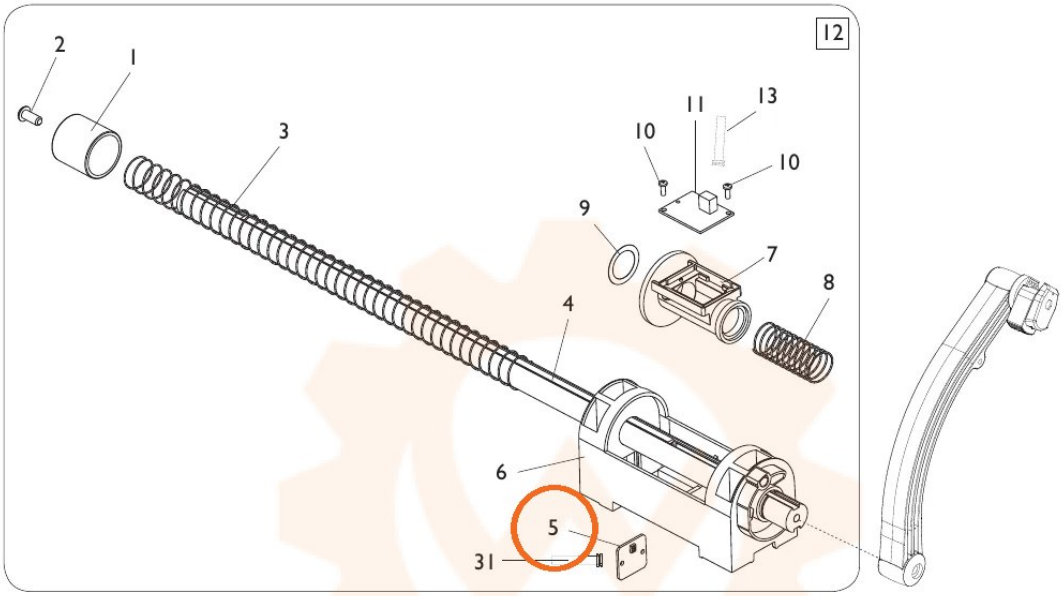


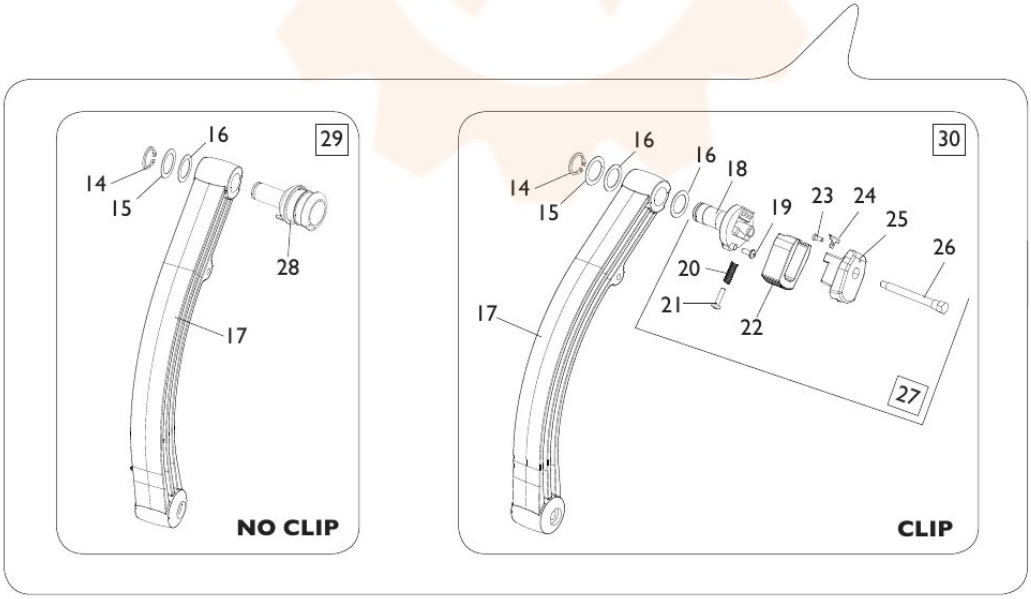


TORNA AL COMPLESSIVO
RETURNS TO OVERALL