20-5 2-armig universele trekker met verstelbare spandiepte van 400 mm tot 750 mm, klembereik tot 750 mm



APPLICATIE AFBEELDING



BESCHRIJVING

De 2-armig universele trekker met verstelbare spandiepte wordt gebruikt voor het trekken van lagers, tandwielen en schijven in alle gangbare maten voor Ambacht, werkplaats en Industrie. De 20-5 is de grootste ter wereld in zijn soort en daarmee de krachtigste trekker van de 20-serie. Daarmee kan elk onderdeel worden losgemaakt dat op een as zit en van buiten vrij toegankelijk is. De trekker past zich dankzij zijn individueel instelbare klembereik en spandiepte aan elke demontagesituatie aan en garandeert zowel bij het Uitwendigtrekken als bij het binnentrekken een bijzonder veilige, beschadigingsvrije Demontage.

TOEPASSINGSGEBIED

Voor het trekken van lagers, tandwielen en schijven in alle gangbare maten voor Ambacht, werkplaats en Industrie.

VOORDEEL

- De schroefverbinding maakt het eenvoudig losmaken en bijzonder stevig aandraaien van de trekhaken met een zeskantsleutel mogelijk.
- Ook toepasbaar bij excentrische onderdelen dankzij vrij bewegende, op de Brug schuivende trekhaken
- Zeshoekig profiel aan de Brug voor het veilig tegenhouden
- Variabele aanpassing aan elk klembereik tussen 0 mm en 750 mm
- Afschuifveilige ophanging van de klauw in het glijstuk (ARMLOCK Technology)
- Veilig opzetten van de spindel door de draaibare spindelpunt, zowel op gladde oppervlakken als bij centreergaten (SWITCH Technology)
- Optioneel ombouwbaar van een uitwendige trekker naar een binnentrekker door de trekhaken om te draaien.
- Anti-slipinrichting aan de spindelkop voor veilig werken met Sleutels
- Uitloop van de spindel ter bescherming van de Schroefdraad
- Trekhaken, spindel en Brug beschikken over een onderdeelnummer voor een eenvoudige nabestelling
- Trekkers zijn gelabeld met Technisch attribuut en informatie van de fabrikant (etiket)

OPERATIE

- Trekhaken van buiten op het te trekken onderdeel aanzetten
- Klauwen onder het onderdeel schuiven
- Sleutels gebruiken om de trekhaken te bevestigen
- De spindel voor de fixatie handmatig op spanning trekken
- De Zeskant op de spindelkop met een ratel of een steekringsleutel in beweging brengen, totdat het onderdeel is losgekomen

STAMGEGEVENS

GTIN [GTIN]	4021176009846
Land van herkomst	DE
Materiaal	Gereedschapsstaal
Serie	20-Classic
Brutogewicht [kg]	47 kg
Inhoud van de verpakking	1 deel
Verpakkingswet	PAPPE PAP 21
Wereldwijde verkoopbaarheid	Ja (REACH, RoHS, POP, PROP65, TSCA)

ONDERDELEN

- 20-5-T_Brug met asgat voor 20-5
- 5-SP-P_trekhaken met verstellbare lengte (paar)
- 633370_Dubbelzijdige spindelpunt
- 637600_Spindel

2-armig universele trekker met verstelbare spandiepte van 400 mm tot 750 mm, klembereik tot 750 mm

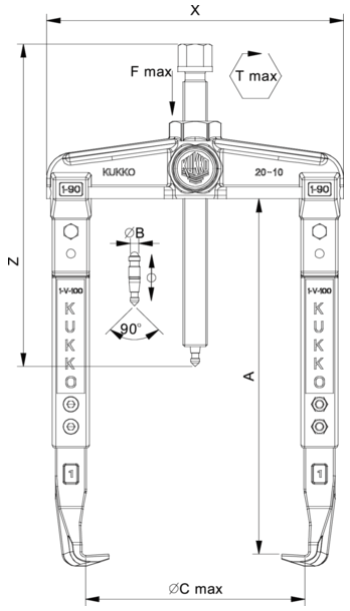

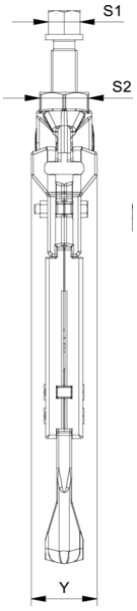

Afkorting	Attribuut	Wert
X	Totale breedte [mm]	922 mm
Y	Totale diepte [mm]	105 mm
Z	Totale hoogte [mm]	666 mm
A	Klemdiepte buiten aftrekken [mm]	400 mm
S1	Breedte over vlakken [mm]	41 mm
Cmin	Spanwijdte buiten aftrekken (min.) [mm]	0 mm
Cmax	Spanbreedte buiten aftrekken (max.) [mm]	750 mm
A1	Klemdiepte uittrek A1 [mm]	500 mm
A2	Klemdiepte externe uittrek A2 [mm]	550 mm
A3	Klemdiepte uitwendige uittrek A3 [mm]	580 mm
A5	Klemdiepte uitwendige peel-off A5 [mm]	750 mm
A4	Klemdiepte uittrek A4 [mm]	600 mm
K	Dikte van de haakwortel aan de punt (klauwdikte K) [mm]	10 mm
J	Haakbasisbreedte (klauwbreedte J) [mm]	60 mm
O	Bruikbare haakbasisdiepte (bruikbare klauwdiepte O) [mm]	60 mm
H	Totale haakworteldiepte (totale klauwdiepte H) [mm]	100 mm
L	Totale klauwdikte (L+1mm) (klauwafstand tot basisoppervlak) [mm]	40 mm
Emin	Spanbreedte binnenverlenging (min.) [mm]	340 mm
Emax	Spanbreedte binnenste verlenging (max.) [mm]	1.000 mm
Tmax	Max. koppel [Nm]	650 Nm
Fmax	Maximale trekkracht [t]	15 t
Fmax	Max. trekkracht [kN]	150 kN

Afkorting	Attribuut	Wert
X	Totale breedte [mm]	922 mm
Y	Totale diepte [mm]	105 mm
Z	Totale hoogte [mm]	666 mm
A	Klemdiepte buiten aftrekken [mm]	400 mm
S1	Breedte over vlakken [mm]	41 mm
Cmin	Spanwijdte buiten aftrekken (min.) [mm]	0 mm
Cmax	Spanbreedte buiten aftrekken (max.) [mm]	750 mm
A1	Klemdiepte uittrek A1 [mm]	500 mm
A2	Klemdiepte externe uittrek A2 [mm]	550 mm
A3	Klemdiepte uitwendige uittrek A3 [mm]	580 mm
A5	Klemdiepte uitwendige peel-off A5 [mm]	750 mm
A4	Klemdiepte uittrek A4 [mm]	600 mm
K	Dikte van de haakwortel aan de punt (klauwdikte K) [mm]	10 mm
J	Haakbasisbreedte (klauwbreedte J) [mm]	60 mm
O	Bruikbare haakbasisdiepte (bruikbare klauwdiepte O) [mm]	60 mm
H	Totale haakworteldiepte (totale klauwdiepte H) [mm]	100 mm
L	Totale klauwdikte (L+1mm) (klauwafstand tot basisoppervlak) [mm]	40 mm
Emin	Spanbreedte binnenverlenging (min.) [mm]	340 mm
Emax	Spanbreedte binnenste verlenging (max.) [mm]	1.000 mm
Tmax	Max. koppel [Nm]	650 Nm
Fmax	Maximale trekkracht [t]	15 t
Fmax	Max. trekkracht [kN]	150 kN

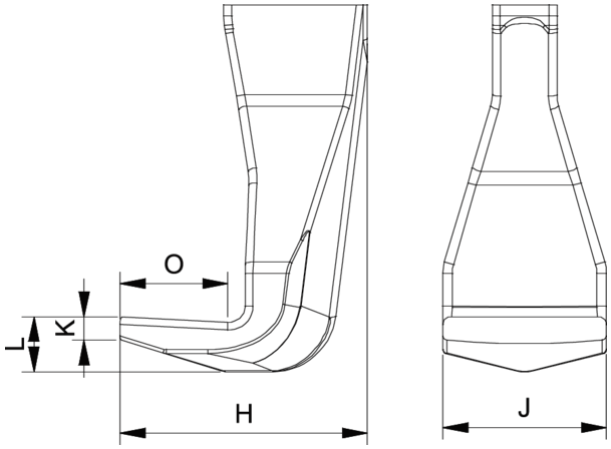

Afkorting	Attribuut	Wert
X	Totale breedte [mm]	922 mm
Y	Totale diepte [mm]	105 mm
Z	Totale hoogte [mm]	666 mm
A	Klemdiepte buiten aftrekken [mm]	400 mm
S1	Breedte over vlakken [mm]	41 mm
Cmin	Spanwijdte buiten aftrekken (min.) [mm]	0 mm
Cmax	Spanbreedte buiten aftrekken (max.) [mm]	750 mm
A1	Klemdiepte uittrek A1 [mm]	500 mm
A2	Klemdiepte externe uittrek A2 [mm]	550 mm
A3	Klemdiepte uitwendige uittrek A3 [mm]	580 mm
A5	Klemdiepte uitwendige peel-off A5 [mm]	750 mm
A4	Klemdiepte uittrek A4 [mm]	600 mm
K	Dikte van de haakwortel aan de punt (klauwdikte K) [mm]	10 mm
J	Haakbasisbreedte (klauwbreedte J) [mm]	60 mm
O	Bruikbare haakbasisdiepte (bruikbare klauwdiepte O) [mm]	60 mm
H	Totale haakworteldiepte (totale klauwdiepte H) [mm]	100 mm
L	Totale klauwdikte (L+1mm) (klauwafstand tot basisoppervlak) [mm]	40 mm
Emin	Spanbreedte binnenverlenging (min.) [mm]	340 mm
Emax	Spanbreedte binnenste verlenging (max.) [mm]	1.000 mm
Tmax	Max. koppel [Nm]	650 Nm
Fmax	Maximale trekkracht [t]	15 t
Fmax	Max. trekkracht [kN]	150 kN

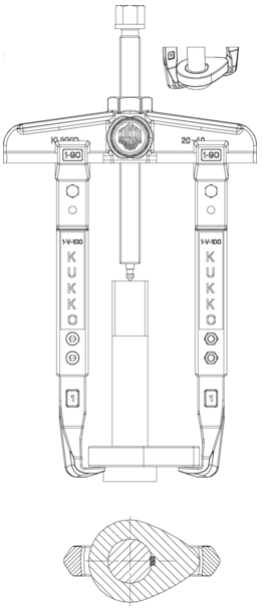

Afkorting	Attribuut	Wert
X	Totale breedte [mm]	922 mm
Y	Totale diepte [mm]	105 mm
Z	Totale hoogte [mm]	666 mm
A	Klemdiepte buiten aftrekken [mm]	400 mm
S1	Breedte over vlakken [mm]	41 mm
Cmin	Spanwijdte buiten aftrekken (min.) [mm]	0 mm
Cmax	Spanbreedte buiten aftrekken (max.) [mm]	750 mm
A1	Klemdiepte uittrek A1 [mm]	500 mm
A2	Klemdiepte externe uittrek A2 [mm]	550 mm
A3	Klemdiepte uitwendige uittrek A3 [mm]	580 mm
A5	Klemdiepte uitwendige peel-off A5 [mm]	750 mm
A4	Klemdiepte uittrek A4 [mm]	600 mm
K	Dikte van de haakwortel aan de punt (klauwdikte K) [mm]	10 mm
J	Haakbasisbreedte (klauwbreedte J) [mm]	60 mm
O	Bruikbare haakbasisdiepte (bruikbare klauwdiepte O) [mm]	60 mm
H	Totale haakworteldiepte (totale klauwdiepte H) [mm]	100 mm
L	Totale klauwdikte (L+1mm) (klauwafstand tot basisoppervlak) [mm]	40 mm
Emin	Spanbreedte binnenverlenging (min.) [mm]	340 mm
Emax	Spanbreedte binnenste verlenging (max.) [mm]	1.000 mm
Tmax	Max. koppel [Nm]	650 Nm
Fmax	Maximale trekkracht [t]	15 t
Fmax	Max. trekkracht [kN]	150 kN

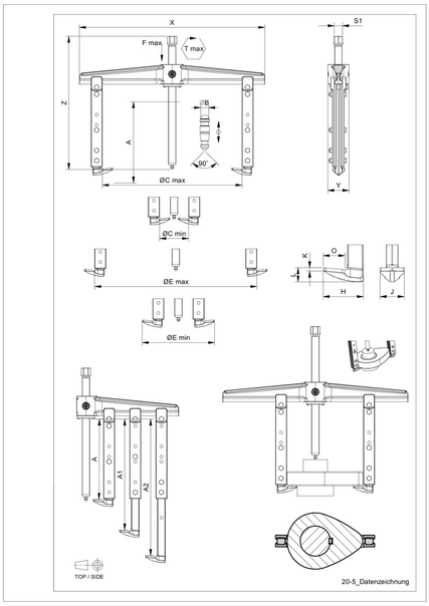

Afkorting	Attribuut	Wert
X	Totale breedte [mm]	922 mm
Y	Totale diepte [mm]	105 mm
Z	Totale hoogte [mm]	666 mm
A	Klemdiepte buiten aftrekken [mm]	400 mm
S1	Breedte over vlakken [mm]	41 mm
Cmin	Spanwijdte buiten aftrekken (min.) [mm]	0 mm
Cmax	Spanbreedte buiten aftrekken (max.) [mm]	750 mm
A1	Klemdiepte uittrek A1 [mm]	500 mm
A2	Klemdiepte externe uittrek A2 [mm]	550 mm

A3	Klemdiepte uitwendige uittrek A3 [mm]	580 mm
A5	Klemdiepte uitwendige peel-off A5 [mm]	750 mm
A4	Klemdiepte uittrek A4 [mm]	600 mm
K	Dikte van de haakwortel aan de punt (klauwdikte K) [mm]	10 mm
J	Haakbasisbreedte (klauwbreedte J) [mm]	60 mm
O	Bruikbare haakbasisdiepte (bruikbare klauwdiepte O) [mm]	60 mm
H	Totale haakworteldiepte (totale klauwdiepte H) [mm]	100 mm
L	Totale klauwdikte (L+1mm) (klauwafstand tot basisoppervlak) [mm]	40 mm
Emin	Spanbreedte binnenverlenging (min.) [mm]	340 mm
Emax	Spanbreedte binnenste verlenging (max.) [mm]	1.000 mm
Tmax	Max. koppel [Nm]	650 Nm
Fmax	Maximale trekkracht [t]	15 t
Fmax	Max. trekkracht [kN]	150 kN