Sensor | Mondolfo Ferro 486188A

Mondolfo Ferro Trb Roller 10 Trb Roller 20 · 2020 · Tekening 13 · positie 1 (2 keer op deze tekening)

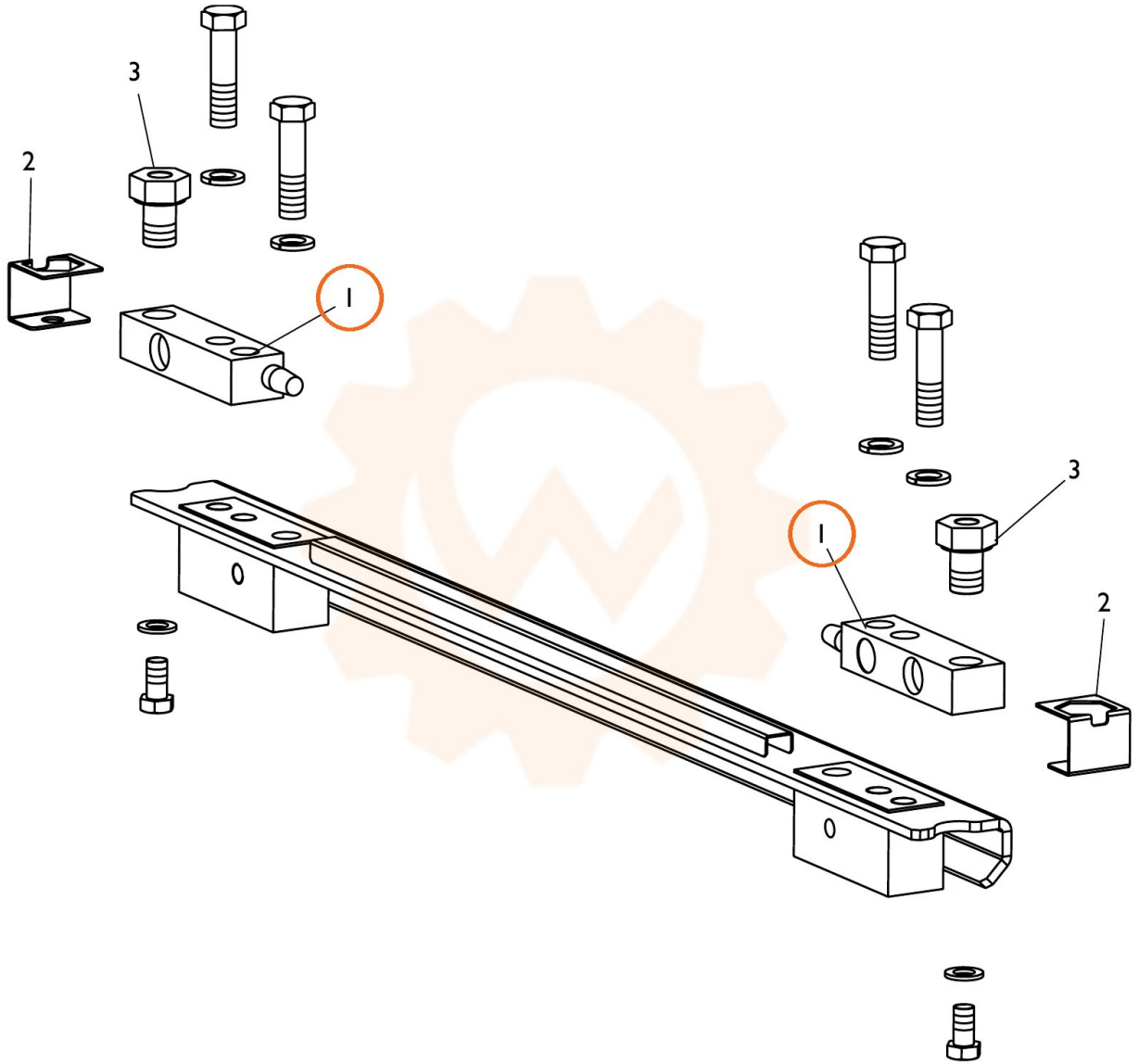
3
2
1
1
3
2