20-5 2-armiger Universal-Abzieher mit verstellb. Spanntiefe von 400 mm bis 750 mm, Spannweite bis 750 mm



ANWENDUNGSBILD



BESCHREIBUNG

Der 2-armige Universal-Abzieher mit verstellbarer Spanntiefe wird zum Abziehen von Lagern, Zahnrädern und Scheiben in allen gängigen Größen für Handwerk, Werkstatt und Industrie eingesetzt. Der 20-5 ist der weltweit größte seiner Art und damit der leistungsfähigste Abzieher der 20er-Serie. Damit lässt sich jedes Bauteil lösen, das auf einer Welle sitzt und von außen frei zugänglich ist. Der Abzieher passt sich durch seine individuell einstellbare Spannweite und Spanntiefe jeder Abziehsituation an und garantiert sowohl beim Außenabziehen als auch beim Innenausziehen eine besonders sichere, zerstörungsfreie Demontage.

EINSATZBEREICH

Zum Abziehen von Lagern, Zahnrädern und Scheiben in allen gängigen Größen für Handwerk, Werkstatt und Industrie.

BENEFIT

- Schraubverbindung ermöglicht leichtes Lösen und besonders festes Anziehen der Abzugshaken mit einem Sechskantschlüssel
- Anwendung auch bei exzentrischen Bauteilen durch freibewegliche, auf der Traverse gleitende Abzugshaken
- Sechskantprofil an der Traverse zum sicheren Gegenhalten
- Variable Anpassung an jede Spannweite zwischen 0 mm – 750 mm
- Abschersichere Aufhängung der Klaue im Gleitstück (ARMLOCK Technology)
- Sicheres Aufsetzen der Spindel durch drehbare Spindelspitze sowohl auf glatten Oberflächen als auch bei Zentrierungen (SWITCH Technology)
- Optional umrüstbar von einem Außenabzieher zu einem Innenauszieher durch Umdrehen der Abzugshaken
- Abrutschsicherung am Spindelkopf für sicheres Arbeiten mit Schraubenschlüssel
- Spindelauslauf zum Schutz des Gewindes
- Abzugshaken, Spindel und Traverse verfügen über eine Ersatzteilnummer für eine unkomplizierte Nachbestellung
- Abzieher sind mit technischen Attributen und Herstellerinformationen beschriftet (Etikett)

BEDIENUNG

- Abzugshaken von außen an das abzuziehende Teil ansetzen
- Klauen unter das Bauteil schieben
- Schraubenschlüssel zur Befestigung der Haken nutzen
- Spindel zur Fixierung manuell auf Druck ziehen
- Sechskant am Spindelkopf mit einer Ratsche oder einem Ringmaulschlüssel in Bewegung setzten, bis das Bauteil gelöst ist

STAMMDATEN

GTIN [GTIN]	4021176009846
Ursprungsland	DE
Material	Werkzeugstahl
Baureihe	20-Classic
Gewicht Brutto [kg]	47 kg
Verpackungsinhalt	1 Stück
Verpackungsgesetz	PAPPE PAP 21
Weltweite Vertriebsfähigkeit gegeben	Ja (REACH, RoHS, POP, PROP65, TSCA)

ERSATZTEILE

- 20-5-T_Traverse mit Buchse für 20-5
- 5-SP-P_Abzugshaken mit verstellbarer Länge (Paar)
- 633370_Zweiseitige Spindelspitze
- 637600_Mechanische Druckspindel | 5,275 kg

2-armiger Universal-Abzieher mit verstellb. Spanntiefe von 400 mm bis 750 mm, Spannweite bis 750 mm

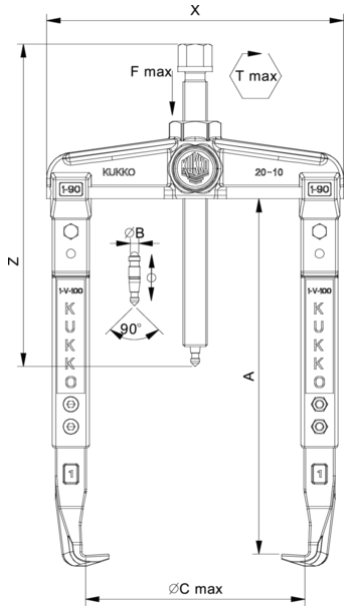



Abkürzung	Attribut	Wert
X	Gesamtbreite [mm]	922 mm
Y	Gesamttiefe [mm]	105 mm
Z	Höhe [mm]	666 mm
A	Spanntiefe Aussenabziehen [mm]	400 mm
S1	Schlüsselweite Betätigungssechskant [mm]	41 mm
Cmin	Spannweite Aussenabziehen (min.) [mm]	0 mm
Cmax	Spannweite Aussenabziehen (max.) [mm]	750 mm
A1	Spanntiefe Aussenabziehen A1 [mm]	500 mm
A2	Spanntiefe Aussenabziehen A2 [mm]	550 mm
A3	Spanntiefe Aussenabziehen A3 [mm]	580 mm
A5	Spanntiefe Aussenabziehen A5 [mm]	750 mm
A4	Spanntiefe Aussenabziehen A4 [mm]	600 mm
K	Hakenfußstärke an der Spitze (Klauenstärke K) [mm]	10 mm
J	Hakenfußbreite (Klauenbreite J) [mm]	60 mm
O	Hakenfußtiefe nutzbar (Klauentiefe nutzbar O) [mm]	60 mm
H	Hakenfußtiefe gesamt (Klauentiefe gesamt H) [mm]	100 mm
L	Klauenstärke gesamt (L+1mm) (Klauenabstand zur Grundfläche) [mm]	40 mm
Emin	Spannweite Innenausziehen (min.) [mm]	340 mm
Emax	Spannweite Innenausziehen (max.) [mm]	1.000 mm
Tmax	max. Drehmoment [Nm]	650 Nm
Fmax	max. Zugkraft [t]	15 t
Fmax	max. Zugkraft [kN]	150 kN

Abkürzung	Attribut	Wert
X	Gesamtbreite [mm]	922 mm
Y	Gesamttiefe [mm]	105 mm
Z	Höhe [mm]	666 mm
A	Spanntiefe Aussenabziehen [mm]	400 mm
S1	Schlüsselweite Betätigungssechskant [mm]	41 mm
Cmin	Spannweite Aussenabziehen (min.) [mm]	0 mm
Cmax	Spannweite Aussenabziehen (max.) [mm]	750 mm
A1	Spanntiefe Aussenabziehen A1 [mm]	500 mm
A2	Spanntiefe Aussenabziehen A2 [mm]	550 mm
A3	Spanntiefe Aussenabziehen A3 [mm]	580 mm
A5	Spanntiefe Aussenabziehen A5 [mm]	750 mm
A4	Spanntiefe Aussenabziehen A4 [mm]	600 mm
K	Hakenfußstärke an der Spitze (Klauenstärke K) [mm]	10 mm
J	Hakenfußbreite (Klauenbreite J) [mm]	60 mm
O	Hakenfußtiefe nutzbar (Klauentiefe nutzbar O) [mm]	60 mm
H	Hakenfußtiefe gesamt (Klauentiefe gesamt H) [mm]	100 mm
L	Klauenstärke gesamt (L+1mm) (Klauenabstand zur Grundfläche) [mm]	40 mm
Emin	Spannweite Innenausziehen (min.) [mm]	340 mm
Emax	Spannweite Innenausziehen (max.) [mm]	1.000 mm
Tmax	max. Drehmoment [Nm]	650 Nm
Fmax	max. Zugkraft [t]	15 t
Fmax	max. Zugkraft [kN]	150 kN

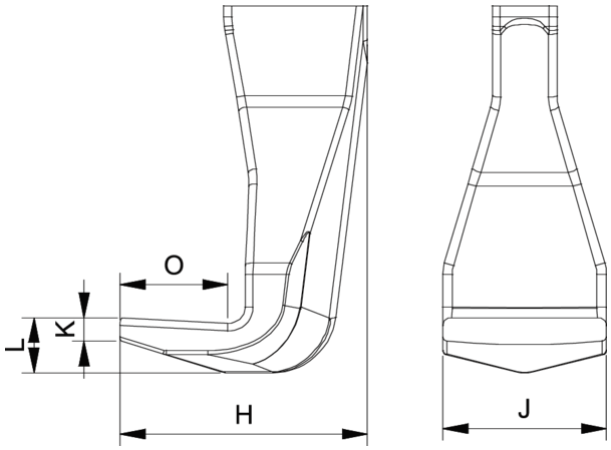

Abkürzung	Attribut	Wert
X	Gesamtbreite [mm]	922 mm
Y	Gesamttiefe [mm]	105 mm
Z	Höhe [mm]	666 mm
A	Spanntiefe Aussenabziehen [mm]	400 mm
S1	Schlüsselweite Betätigungssechskant [mm]	41 mm
Cmin	Spannweite Aussenabziehen (min.) [mm]	0 mm
Cmax	Spannweite Aussenabziehen (max.) [mm]	750 mm
A1	Spanntiefe Aussenabziehen A1 [mm]	500 mm
A2	Spanntiefe Aussenabziehen A2 [mm]	550 mm
A3	Spanntiefe Aussenabziehen A3 [mm]	580 mm
A5	Spanntiefe Aussenabziehen A5 [mm]	750 mm
A4	Spanntiefe Aussenabziehen A4 [mm]	600 mm
K	Hakenfußstärke an der Spitze (Klauenstärke K) [mm]	10 mm
J	Hakenfußbreite (Klauenbreite J) [mm]	60 mm
O	Hakenfußtiefe nutzbar (Klauentiefe nutzbar O) [mm]	60 mm
H	Hakenfußtiefe gesamt (Klauentiefe gesamt H) [mm]	100 mm
L	Klauenstärke gesamt (L+1mm) (Klauenabstand zur Grundfläche) [mm]	40 mm
Emin	Spannweite Innenausziehen (min.) [mm]	340 mm
Emax	Spannweite Innenausziehen (max.) [mm]	1.000 mm
Tmax	max. Drehmoment [Nm]	650 Nm
Fmax	max. Zugkraft [t]	15 t
Fmax	max. Zugkraft [kN]	150 kN

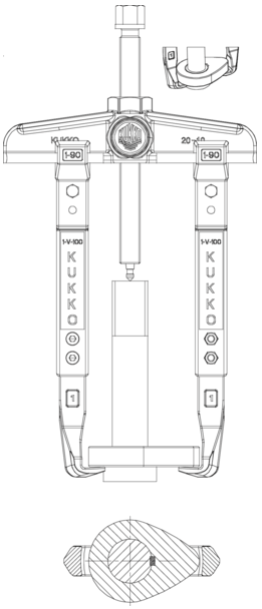

Abkürzung	Attribut	Wert
X	Gesamtbreite [mm]	922 mm
Y	Gesamttiefe [mm]	105 mm
Z	Höhe [mm]	666 mm
A	Spanntiefe Aussenabziehen [mm]	400 mm
S1	Schlüsselweite Betätigungssechskant [mm]	41 mm
Cmin	Spannweite Aussenabziehen (min.) [mm]	0 mm
Cmax	Spannweite Aussenabziehen (max.) [mm]	750 mm
A1	Spanntiefe Aussenabziehen A1 [mm]	500 mm
A2	Spanntiefe Aussenabziehen A2 [mm]	550 mm
A3	Spanntiefe Aussenabziehen A3 [mm]	580 mm
A5	Spanntiefe Aussenabziehen A5 [mm]	750 mm
A4	Spanntiefe Aussenabziehen A4 [mm]	600 mm
K	Hakenfußstärke an der Spitze (Klauenstärke K) [mm]	10 mm
J	Hakenfußbreite (Klauenbreite J) [mm]	60 mm
O	Hakenfußtiefe nutzbar (Klauentiefe nutzbar O) [mm]	60 mm
H	Hakenfußtiefe gesamt (Klauentiefe gesamt H) [mm]	100 mm
L	Klauenstärke gesamt (L+1mm) (Klauenabstand zur Grundfläche) [mm]	40 mm
Emin	Spannweite Innenausziehen (min.) [mm]	340 mm
Emax	Spannweite Innenausziehen (max.) [mm]	1.000 mm
Tmax	max. Drehmoment [Nm]	650 Nm
Fmax	max. Zugkraft [t]	15 t
Fmax	max. Zugkraft [kN]	150 kN

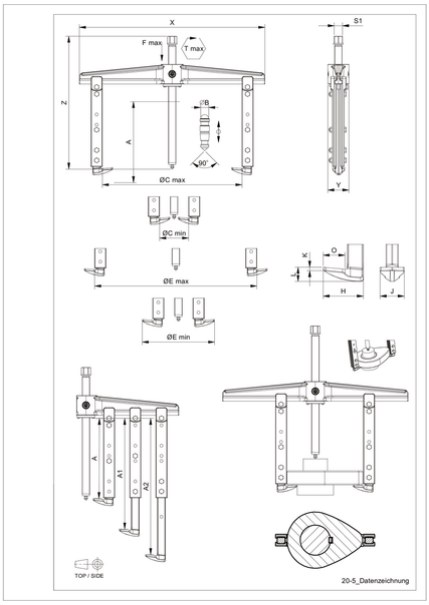

Abkürzung	Attribut	Wert
X	Gesamtbreite [mm]	922 mm
Y	Gesamttiefe [mm]	105 mm
Z	Höhe [mm]	666 mm
A	Spanntiefe Aussenabziehen [mm]	400 mm
S1	Schlüsselweite Betätigungssechskant [mm]	41 mm
Cmin	Spannweite Aussenabziehen (min.) [mm]	0 mm
Cmax	Spannweite Aussenabziehen (max.) [mm]	750 mm
A1	Spanntiefe Aussenabziehen A1 [mm]	500 mm

A2	Spanntiefe Aussenabziehen A2 [mm]	550 mm
A3	Spanntiefe Aussenabziehen A3 [mm]	580 mm
A5	Spanntiefe Aussenabziehen A5 [mm]	750 mm
A4	Spanntiefe Aussenabziehen A4 [mm]	600 mm
K	Hakenfußstärke an der Spitze (Klauenstärke K) [mm]	10 mm
J	Hakenfußbreite (Klauenbreite J) [mm]	60 mm
O	Hakenfußtiefe nutzbar (Klauentiefe nutzbar O) [mm]	60 mm
H	Hakenfußtiefe gesamt (Klauentiefe gesamt H) [mm]	100 mm
L	Klauenstärke gesamt (L+1mm) (Klauenabstand zur Grundfläche) [mm]	40 mm
Emin	Spannweite Innenausziehen (min.) [mm]	340 mm
Emax	Spannweite Innenausziehen (max.) [mm]	1.000 mm
Tmax	max. Drehmoment [Nm]	650 Nm
Fmax	max. Zugkraft [t]	15 t
Fmax	max. Zugkraft [kN]	150 kN