Schijf DE 350 H 60 | Mondolfo Ferro 36019619/00

Mondolfo Ferro TBE156 Pro · 2024 · Tekening 10 · positie 8

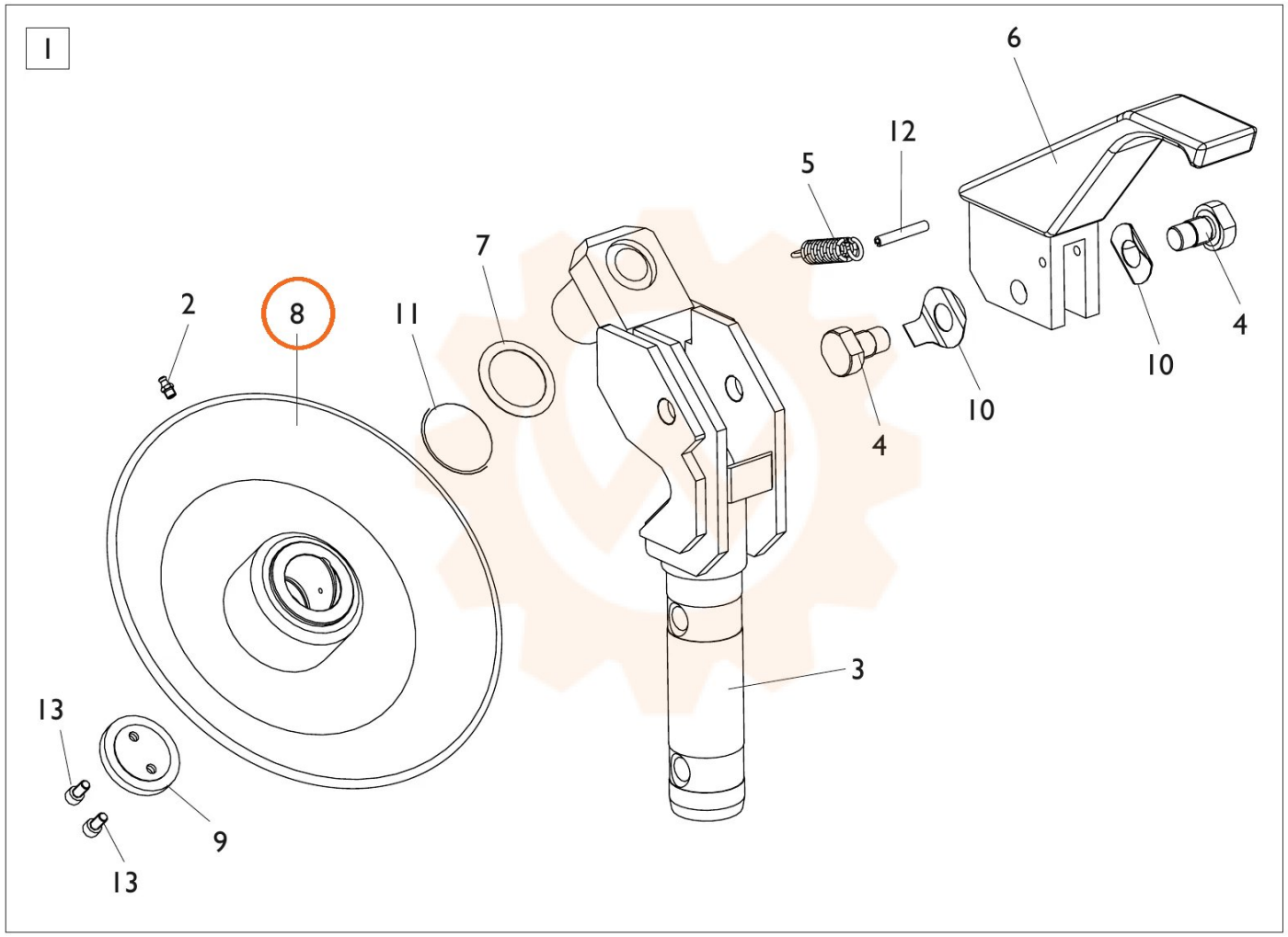
1
6
12
5
7
2
8
11
4
10
10
4
3
13
9
13