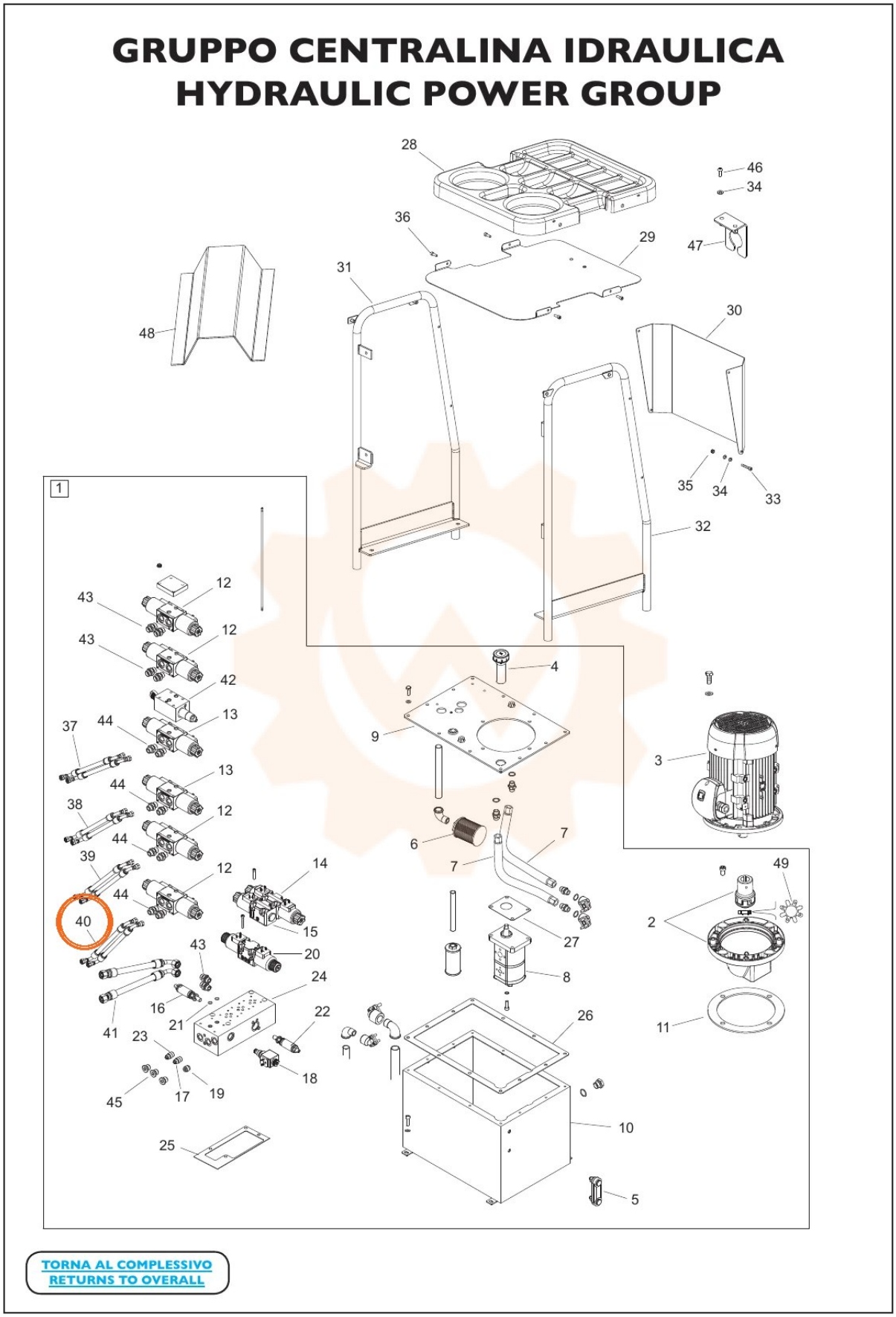
GRUPPO CENTRALINA IDRAULICA
HYDRAULIC POWER GROUP
1
TORNA AL COMPLESSIVO
RETURNS TO OVERALL