Borgring voor as d. 12 | Mondolfo Ferro 2-00025

Mondolfo Ferro TC975XD TI · 2025 · Overzichtstekening · positie 11 (4 keer op deze tekening)

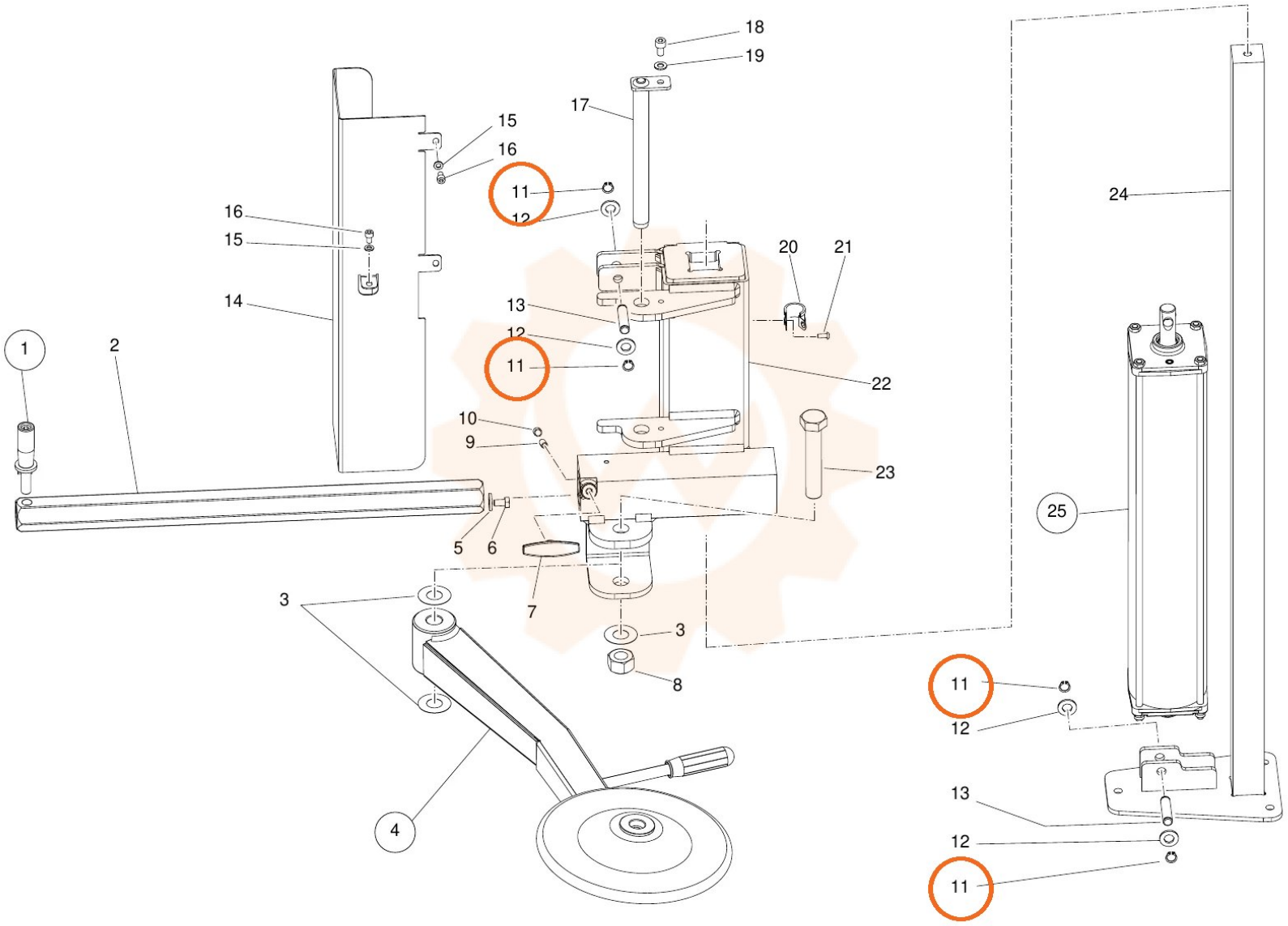
18
19
17
15
16
11
12
16
15
14
1
2
13
12
11
20
21
22
10
9
23
5
6
7
3
3
8
4
24
25
11
12
13
12
11