Klem | Mondolfo Ferro TC-E-5130000

Mondolfo Ferro TBE123 Mobile · 2015 · Tekening 9 · positie 22

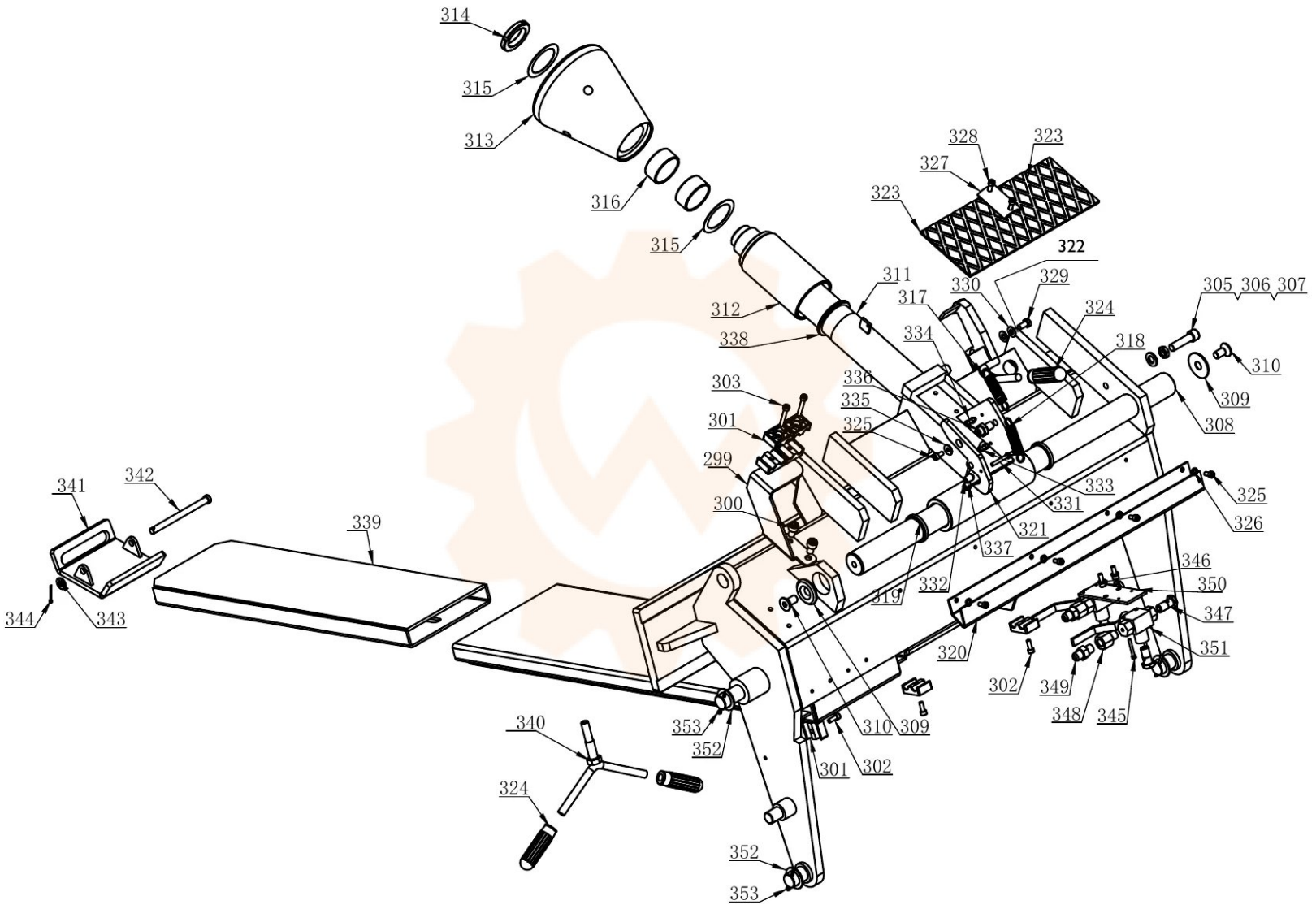

Onderdelentekening Mondolfo Ferro · Workshopparts B.V. · workshopparts.nl · artikelnummer 901458