Riem 1PH /3PH | Mondolfo Ferro 3-00554

Mondolfo Ferro Startline S102 20-INCHES · 2009 · Tekening 6 · positie 501

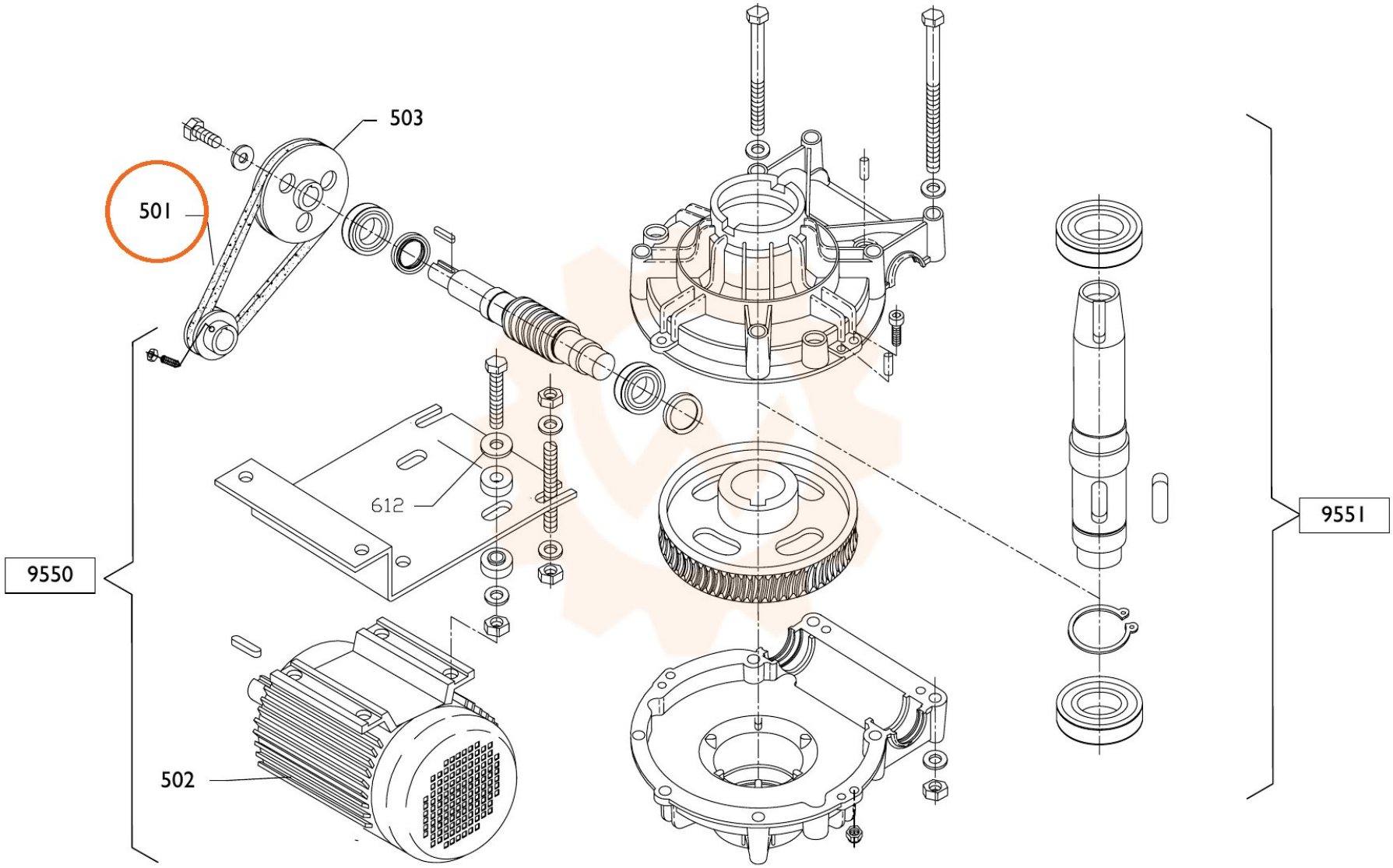
503
501
612
9550
9551
502