Poelie | Mondolfo Ferro 33011499

Mondolfo Ferro TB122 Mobile · 2012 · Tekening 6 · positie 705

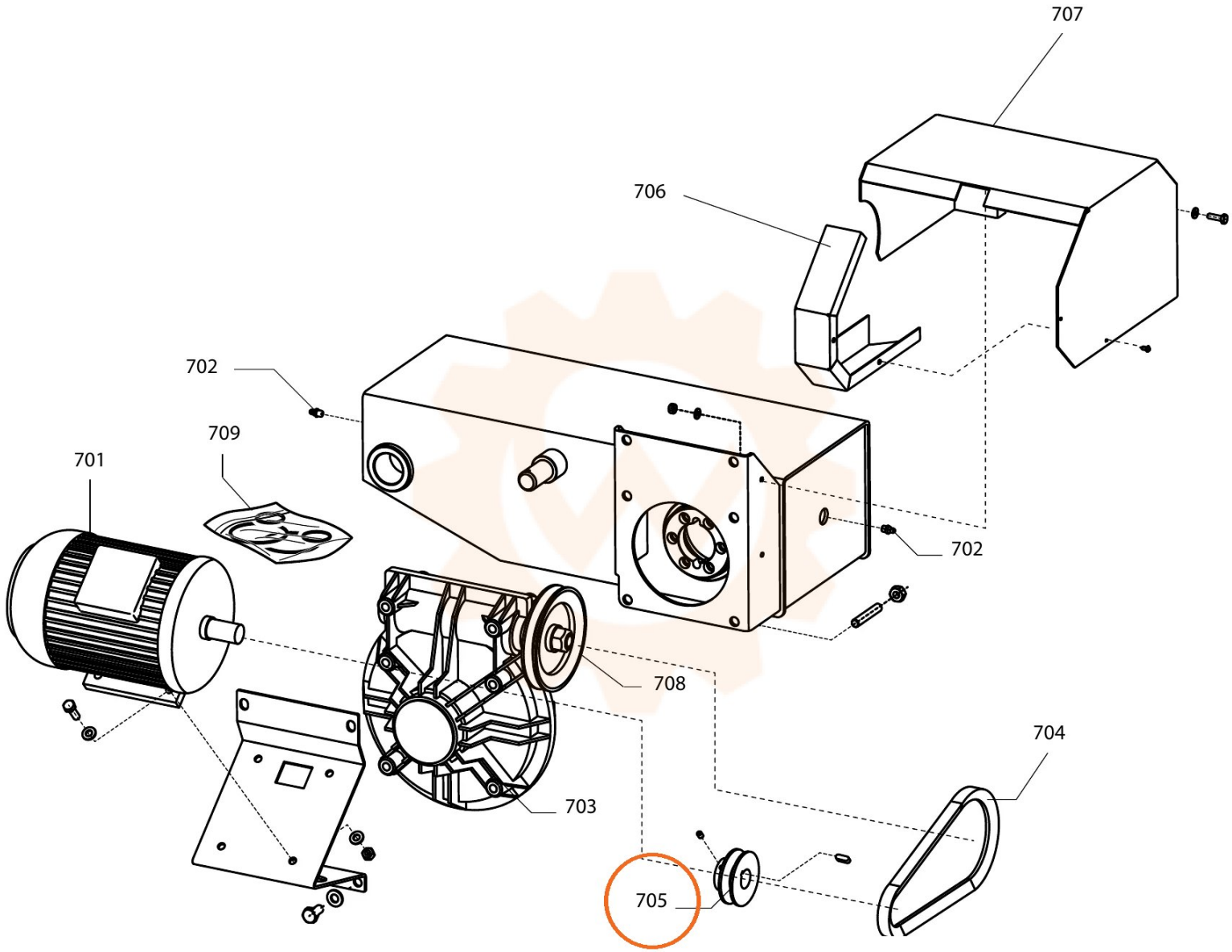
707
706
702
709
701
702
708
704
703
705