Borgmoer M6 | Mondolfo Ferro 2-01979

Corghi A9222 TI · 2026 · Pedal · positie 3

INFLATION

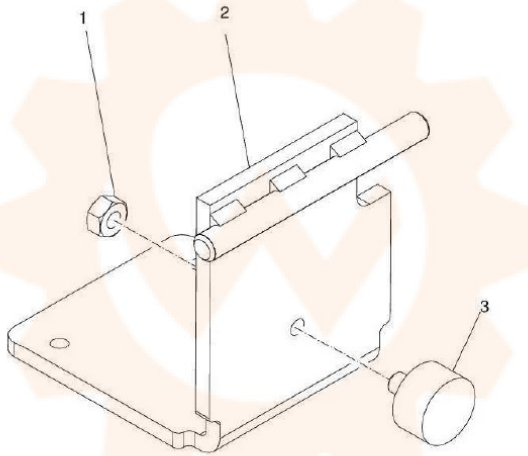

Return to Overall

Onderdelentekening Mondolfo Ferro · Workshopparts B.V. · workshopparts.nl · artikelnummer 900615