Draadeind M10x12 | Mondolfo Ferro 2-01274

Mondolfo Ferro Titan X2035 IP · 2007 · Tekening 5 · positie E6

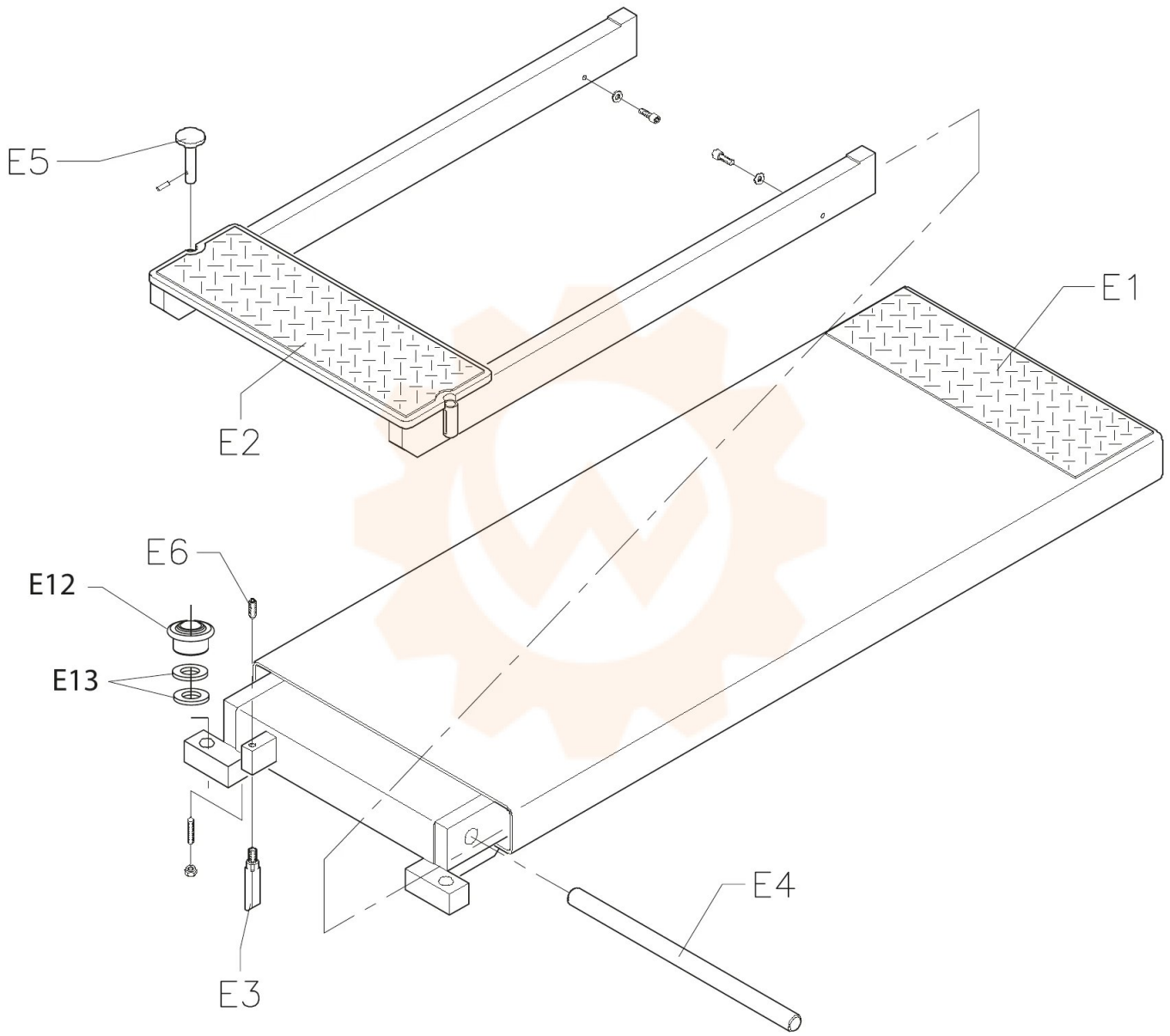
E5
E2
E1
E6
E12
E13
E4
E3